P.	Nome File	Q	Titolo	Materiale
1	RYIT8BC5CC02	2	FLANGIA LAVABO A MURO PA36 LATO MANIGLIA	Brass - CW617N
2	RTGO648ZZ	4	O-RING IN NBR 75 SHORE D.INT.=66,00 D.CORDA=3,00	NBR
3	RZIT4BD8ZZ21	2	GUARNIZIONE QUADRA PER BICCHIERE LATO 35	NBR 70
4	DXIT4BD7IG13	2	PIASTRA CONTENIMENTO GUARNIZIONE QUADRA QUADRO 35	AISI 304L
5	RTVI102ZZ	6	GRANO INOX PUNTA CONICA L.=6 FIL.=M4	Stainless Steel A2
6	RTDA108II	4	DADO CH.=7 H=3,2 FIL.=M4 IN ACCIAIO INOX A2 DIN 934 / UNI 5588	INOX A2 - Viti
7	RYIT54D2CC04	1	PIASTRA 75X75 - LAVABO A MURO "2018" LATO BOCCA	Brass - CW617N
8	RYIT8BC5CC03	2	CAMICIA PER BICCHIERE PA36	Brass - CW617N
9	RYIT51A5ZZ09	2	TASSELLO MODULARE 51A5 25MM	Brass - CW617N
10	RTGO195ZZ	6	O-RING IN NBR 75 SHORE D.INT.=11,11 D.CORDA=1,78 MM INGLESE N-114	NBR
11	RYIT4BD8ZZ12	2	BICCHIERE GREZZO PER CAMICIA QUADRA	AISI 304L
12	RTVT272ZZ	2	CARTUCCIA CHIUSA 25 MM ROSSA ALTA PORTATA S/ADATTATORE	Varius Materials
13	RYIT5300ZZ11	2	FERMACARTUCCIA QUADRA/VELA	Brass - CW617N
14	RZIT51A5ZZ16	2	PROTEZIONE O-RING PER TASSELLI LAV. A MURO	PVC
15	RZIT4BC8ZZ02	2	ADATTATORE 9X9 CON BATTUTA PER INCASSI Q30	Plastica ABS,
16	RYIT8BC5CC08	2	COPRICARTUCCIA INCASSI PA36	Brass - CW617N
17	RTSP171ZZ	6	SPINA D3X10 RETTIFICATA H7	Brass - CW617N
18	RTVI263II	8	VITE T.C.P. PERSONALIZZATA TESTA D= 5,8 MM - M4 x 10 ACCIAIO INOX	Stainless Steel A2
19	RZIT8BC5CC12	2	MANIGLIA PA36 LAVABI A MURO C/SERIGRAFIA	Zama
20	RZIT8B11IS15	2	TAPPO BOCCA EROGAZIONE PA36	Acciaio inossidabile,
21	RYIT3351ZZ03	1	ATTACCO PER BOCCHE A MURO SERIE CUT/PAO JOY	Brass - CW617N
22	RTGO255ZZ	3	O-RING IN NBR 75 SHORE D.INT.=5,28 D.CORDA=1,78	NBR 70
23	RYIT8BC5CC01	1	BOCCA LAVABO A MURO PA36	Brass - CW617N
24	RTAE126ZZ	1	ROMPIGETTO SLIM M24X1 SSR GETTO LAMINARE ORIENTABILE	Various Materials
25	RTFL501CC_D7	1	FLESSIBILE M.1,5 PVC CC1/2" - CC1/2" METALLIZZATO CROMO	PVC
26	RTVA138ZZ	1	VALVOLA DI NON RITORNO CON LIMITATORE DI PORTATA D15 8L/MIN	Nylon, uso generico
27	RTDO164CC	1	DOCCETTA ANTICALCARE CROMO	Brass - CW617N
28	RTVI116ZZ	2	GRANO INOX PUNTA CONICA L.=4 FIL.=M4 CH.2	Stainless Steel A2
29	RYIT6AD8CC01	1	FLANGIA SUPPORTO DOCCETTA VASCA INCASSO	Brass - CW617N
30	RYIT8B03CC10	1	CORPO GANCIO QUADRO PA36	Brass - CW617N
31	RYIT3601CC01	1	ATT. 1/2"-Ø13X24/1" PER FLEX GR. VASCA ROMANTICA (T21)	Brass - CW617N
32	RYIT2AD7ZZ03	1	INSERTO DOCCETTA VASCA INCASSO	Brass - CW617N
33	RTGO357ZZ	2	O-RING IN NBR 75 SHORE D.INT.=14,00 D.CORDA=2,00 NESSUNA FINITURA	NBR
34	RTVI105ZZ	1	GRANO PUNTA CONICA L.=6 FIL.=M5 BRUGOLA CH.=2,5	INOX A2 - Viti

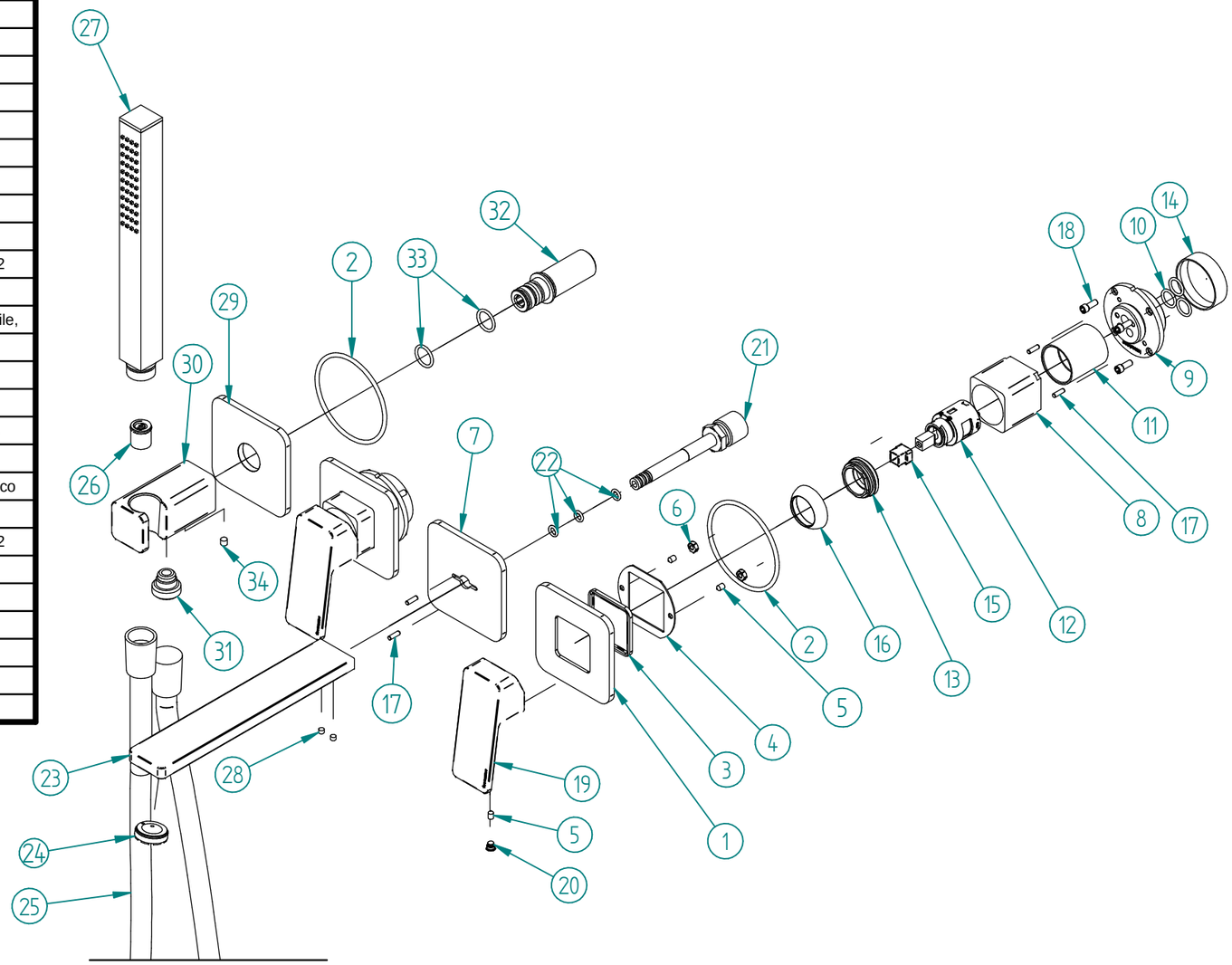

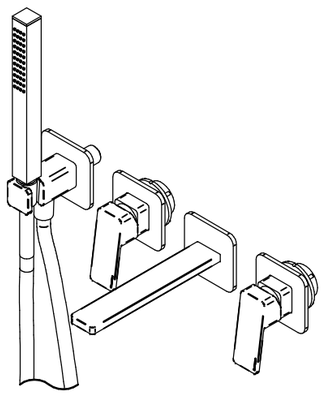

Rev.	Data Date	Descrizione Description	Progettato Designed	Disegnato Drawn	Contr. Checked	Appr. Approved
00	22/05/2021	Emissione	AC	AC	-	-

DESCRIZIONE / DESCRIPTION
PARTI ESTERNE VASCA INCASSO PA36 FS

CODICE ARTICOLO / ITEM CODE
RWIT8BD8CC01

PESO PARZIALE / PARTIAL WEIGHT
0,000 kg

RUBINETTERIE treemme

Via E. Mattei, 10
53041 Asiano (SI) ITALY
Tel. 0577/718293 - Fax 0577/719350
www.rubinetterie3m.it

Le informazioni contenute nel disegno sono riservate. La diffusione, distribuzione e/o copiatura del documento o parte di esso da parte di qualsiasi soggetto è proibita, sia ai sensi dell'art. 616 c.p., che ai sensi del D.Lgs. n. 196/2003.
Information contained in this drawing are reserved. Any diffusion, distribution and/or copy of complete or part of this document by anyone is prohibited, according to art. 616 c.p., D.Lgs. n. 196/2003.

Controllo MOD: 22/05/2021 01/12/2022 - alesci
\\3M03\Ufficio Tecnico\Drawing files\RW\RWIT\RWIT8B\RWIT8BD8CC01.asm

Controllo DFT: 01/06/2021 01/12/2022 - alesci
\\3M03\Ufficio Tecnico\Drawing files\RW\RWIT\RWIT8B\RWIT8BD8CC01_E01.dft