P.	Nome File	Q	Titolo	Materiale
1	RYIT8BC5CC02	1	FLANGIA LAVABO A MURO PA36 LATO MANIGLIA	Brass - CW617N
2	RTGO648ZZ	2	O-RING IN NBR 75 SHORE D.INT.=66,00 D.CORDA=3,00	NBR
3	RZIT4BD8ZZ21	1	GUARNIZIONE QUADRA PER BICCHIERE LATO 35	NBR 70
4	DXIT4BD7IG13	1	PIASTRA CONTENIMENTO GUARNIZIONE QUADRA QUADRO 35	AISI 304L
5	RTVI102ZZ	3	GRANO INOX PUNTA CONICA L.=6 FIL.=M4	Stainless Steel A2
6	RTDA108II	2	DADO CH.=7 H=3,2 FIL.=M4 IN ACCIAIO INOX A2 DIN 934 / UNI 5588	INOX A2 - Viti
7	RYIT8BC5CC03	1	CAMICIA PER BICCHIERE PA36	Brass - CW617N
8	RYIT51A5ZZ09	1	TASSELLO MODULARE 51A5 25MM	Brass - CW617N
9	RTGO195ZZ	3	O-RING IN NBR 75 SHORE D.INT.=11,11 D.CORDA=1,78 MM INGLESE N-114	NBR
10	RYIT4BD8ZZ12	1	BICCHIERE GREZZO PER CAMICIA QUADRA	AISI 304L
11	RTVT272ZZ	1	CARTUCCIA CHIUSA 25 MM ROSSA ALTA PORTATA S/ADATTATORE	Materiali Vari
12	RYIT5300ZZ11	1	FERMACARTUCCIA QUADRA/VELA	Brass - CW617N
13	RZIT51A5ZZ16	1	PROTEZIONE O-RING PER TASSELLI LAV. A MURO	PVC
14	RZIT4BC8ZZ02	1	ADATTATORE 9X9 CON BATTUTA PER INCASSI Q30	Plastica ABS, impatto
15	RYIT8BC5CC08	1	COPRICARTUCCIA INCASSI PA36	Brass - CW617N
16	RTSP171ZZ	2	SPINA D3X10 RETTIFICATA H7	Brass - CW617N
17	RTVI263II	4	VITE T.C.P. PERSONALIZZATA TESTA D= 5,8 MM - M4 x 10 ACCIAIO INOX A2	Stainless Steel A2
18	RZIT8BC5CC12	1	MANIGLIA PA36 LAVABI A MURO C/SERIGRAFIA	Zama
19	RZIT8B11IS15	1	TAPPO BOCCA EROGAZIONE PA36	Acciaio inossidabile, 304
20	RYIT7546CC20	1	MANIGLIA TONDA DEVIATORE 2 VIE SENZA STOP INC.	Brass - CW617N
21	RYIT7287NI20	1	INSERTO PER MANIGLIA	Brass - CW617N
22	RTVI196II	2	VITE INOX M3X6 TSPEI	Stainless Steel A2

P.	Nome File	Q	Titolo	Materiale
23	RTVI200ZZ	1	GRANO PUNTA A COPPA INOX A2 STEI COPPA M5X4 UNI-5929 DIN-916	INOX A2 - Viti
24	RZIT7287ZZ24	1	GUARNIZIONE DE39XDI34XS1	Teflon
25	RTTA125RR	1	TAPPINO IN SILICONE Ø5,3	Silicone
26	RYIT8A46CC13	1	BICCHIERE LATO DEV. THERMO H55	Brass - CW617N
27	RYIT8A46ZZ17	1	RACCORDO FISSAGGIO LATO DEVIATORE M36X1	Brass - CW617N
28	RZIT7287ZZ25	2	GUARNIZIONE TEFLON DE25XDI16,1XS1,5	Teflon
29	RYIT7287ZZ13	1	SCORREVOLE BROCCIATO PER MANIGLIA	Brass - CW617N
30	RTGO363ZZ	1	O-RING IN NBR 75 SHORE D.INT.=17,00 D.CORDA=2,00 NESSUNA FINITURA	NBR
31	RYIT7287ZZ14	1	GHIERA DI SERRAGGIO	Brass - CW617N
32	RTVI153ZZ	2	GRANO INOX PUNTA CONICA FIL.M3 L=6 AERATORI CUT	Stainless Steel A2
33	RTVT211ZZ	1	CARTUCCIA DEVIATRICE 2 VIE SENZA ARRESTO	Materiali Vari
34	RTVI162II	1	VITE INOX CAVA ESAG.M4X16 ACCIAIO INOX	Stainless Steel A2
35	RYIT7546ZZ03	1	INSERTO BROCCIATO X TERMSOT. INCASSO C/DEV.	Brass - CW617N
36	RYIT22C2CC06	1	FLANGIA DEV. INCASSO MECC. 2 VIE RAN LATO DEVIATORE	Brass - CW617N
37	RTGO482ZZ	1	ORM NBR70 D.INT = 45 MM CORDA =2,5 MM	NBR 70

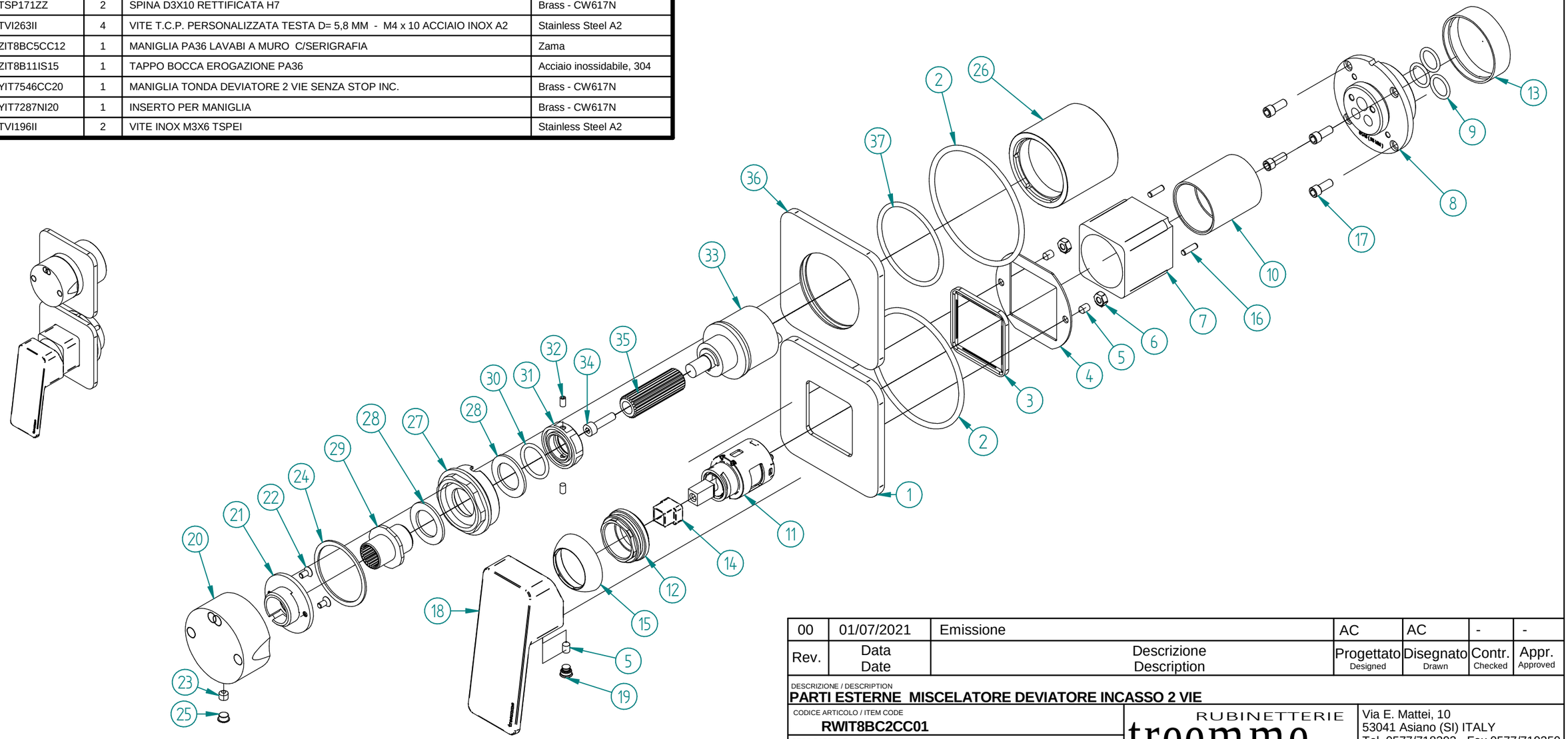

Rev.	Data Date	Descrizione Description	Progettato Designed	Disegnato Drawn	Contr. Checked	Appr. Approved
00	01/07/2021	Emissione	AC	AC	-	-

DESCRIZIONE / DESCRIPTION

PARTI ESTERNE MISCELATORE DEVIATORE INCASSO 2 VIE

CODICE ARTICOLO / ITEM CODE

RWIT8BC2CC01

PESO PARZIALE / PARTIAL WEIGHT

0,000 kg

RUBINETTERIE treemme

Via E. Mattei, 10
53041 Asiano (SI) ITALY
Tel. 0577/718293 - Fax 0577/719350
www.rubinetterie3m.it

Le informazioni contenute nel disegno sono riservate. La diffusione, distribuzione e/o copiatura del documento o parte di esso da parte di qualsiasi soggetto è proibita, sia ai sensi dell'art. 616 c.p., che ai sensi del D.Lgs. n. 196/2003.
Information contained in this drawing are reserved. Any diffusion, distribution and/or copy of complete or part of this document by anyone is prohibited, according to art. 616 c.p., D.Lgs. n. 196/2003.

Controllo MOD: 01/07/2021 28/11/2022 - mirain
\\3M03\Ufficio Tecnico\Drawing files\RW\RWIT\RWIT8B\RWIT8BC2CC01.asm

Controllo DFT: 21/05/2021 02/12/2022 - alesci
\\3M03\Ufficio Tecnico\Drawing files\RW\RWIT\RWIT8B\RWIT8BC2CC01_E01.dft