Pos.	Codice	Q.ta'
1	RYIT1849ZZ02	1
2*	RTTA119ZZ	1
3	RYIT5408CC01	1
4	RTDV120CC01	1
5	RTDV120CC02	1
6	RTVT131ZZ	1
7	RYIT5800ZZ01	1
8	RYIT2710CC02	1
9	IMPI00502	1
10	IMPI00508	1
11	RTTA130ZZ	1
12	RTTA131ZZ	1
13	RTTA132ZZ	1
14	RTTA133ZZ	1
15	RTDV111ZZ	1

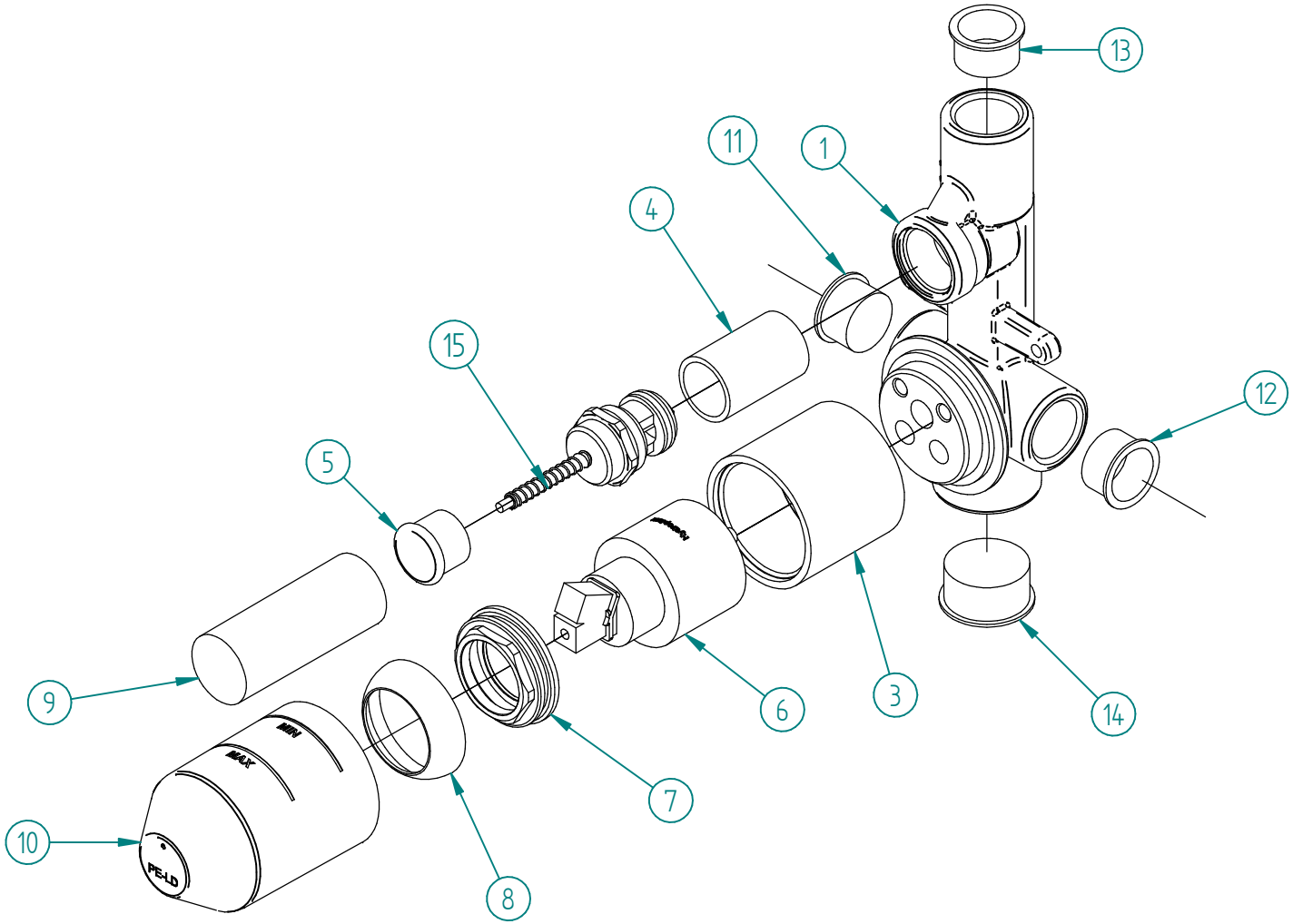

Rev.	Data Date	Descrizione Description	Progettato Designed	Disegnato Drawn	Contr. Checked	Appr. Approved
00	27/04/2020	Emissione	MP	-	-	-

DESCRIZIONE / DESCRIPTION
Incasso doccia (MIN - MAX) C/Dev. a pulsante RAN-NANO

CODICE ARTICOLO / ITEM CODE
RWIT5449CC70

PESO PARZIALE / PARTIAL WEIGHT
0,000 kg

RUBINETTERIE treemme

Via E. Mattei, 10
53041 Asiano (SI) ITALY
Tel. 0577/718293 - Fax 0577/719350
www.rubinetterie3m.it

Le informazioni contenute nel disegno sono riservate. La diffusione, distribuzione e/o copiatura del documento o parte di esso da parte di qualsiasi soggetto è proibita, sia ai sensi dell'art. 616 c.p., che ai sensi del D.Lgs. n. 196/2003.
Information contained in this drawing are reserved. Any diffusion, distribution and/or copy of complete or part of this document by anyone is prohibited, according to art. 616 c.p., D.Lgs. n. 196/2003.

Controllo MOD: 21/04/2020 03/01/2022 - manupe
\\3M03\Ufficio Tecnico\Drawing files\RW\RWIT\RWIT54\RWIT5449CC70.asm

Controllo DFT: 21/04/2020 16/11/2021 - manupe
\\3M03\Ufficio Tecnico\Drawing files\RW\RWIT\RWIT54\RWIT5449CC70_E01.dft