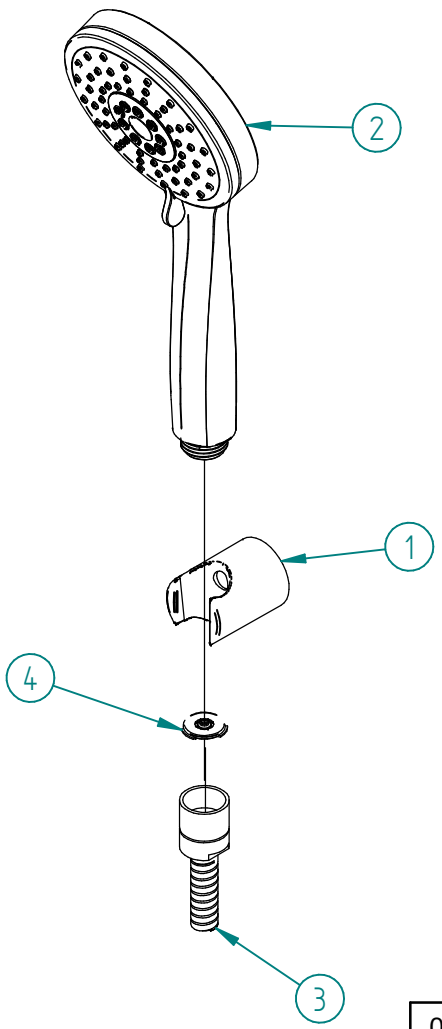

Pos.	Code	Qt.
1	RTGA128CC	1
2	RTDO168CC	1
3	RTFL215CC_DOC	1
4	RTVA119ZZ	1

Rev.	Data Date	Descrizione Description	Progettato Designed	Disegnato Drawn	Contr. Checked	Appr. Approved
00	26/02/2020	Emissione	MP	MP	-	-

DESCRIZIONE / DESCRIPTION

Assieme supporto doccetta "Metallo intermedio"

CODICE ARTICOLO / ITEM CODE

RWIT5056CC02

PESO PARZIALE / PARTIAL WEIGHT

0,000 kg

RUBINETTERIE treemme

Via E. Mattei, 10
53041 Asiano (SI) ITALY
Tel. 0577/718293 - Fax 0577/719350
www.rubinetterie3m.it

Le informazioni contenute nel disegno sono riservate. La diffusione, distribuzione e/o copiatura del documento o parte di esso da parte di qualsiasi soggetto è proibita, sia ai sensi dell'art. 616 c.p., che ai sensi del D.Lgs. n. 196/2003.
Information contained in this drawing are reserved. Any diffusion, distribution and/or copy of complete or part of this document by anyone is prohibited, according to art. 616 c.p., D.Lgs. n. 196/2003.

Controllo MOD: 26/02/2020 21/09/2021 - manupe
\\3M03\Ufficio Tecnico\Drawing files\RW\RWIT\RWIT50\RWIT5056CC02.asm

Controllo DFT: 21/09/2021 21/09/2021 - sergna
\\3M03\Ufficio Tecnico\Drawing files\RW\RWIT\RWIT50\RWIT5056CC02_E01.dft