Item	Code	Q.ty
1	RYAG0160ZZ02	1
2	RTGO309ZZ	2
3	RYIT7652CC01	1
4	RTAE139ZZ	1
5	RTVI138ZZ	1
6	RYIT7352CC01	1
7	RTGO530ZZ	1

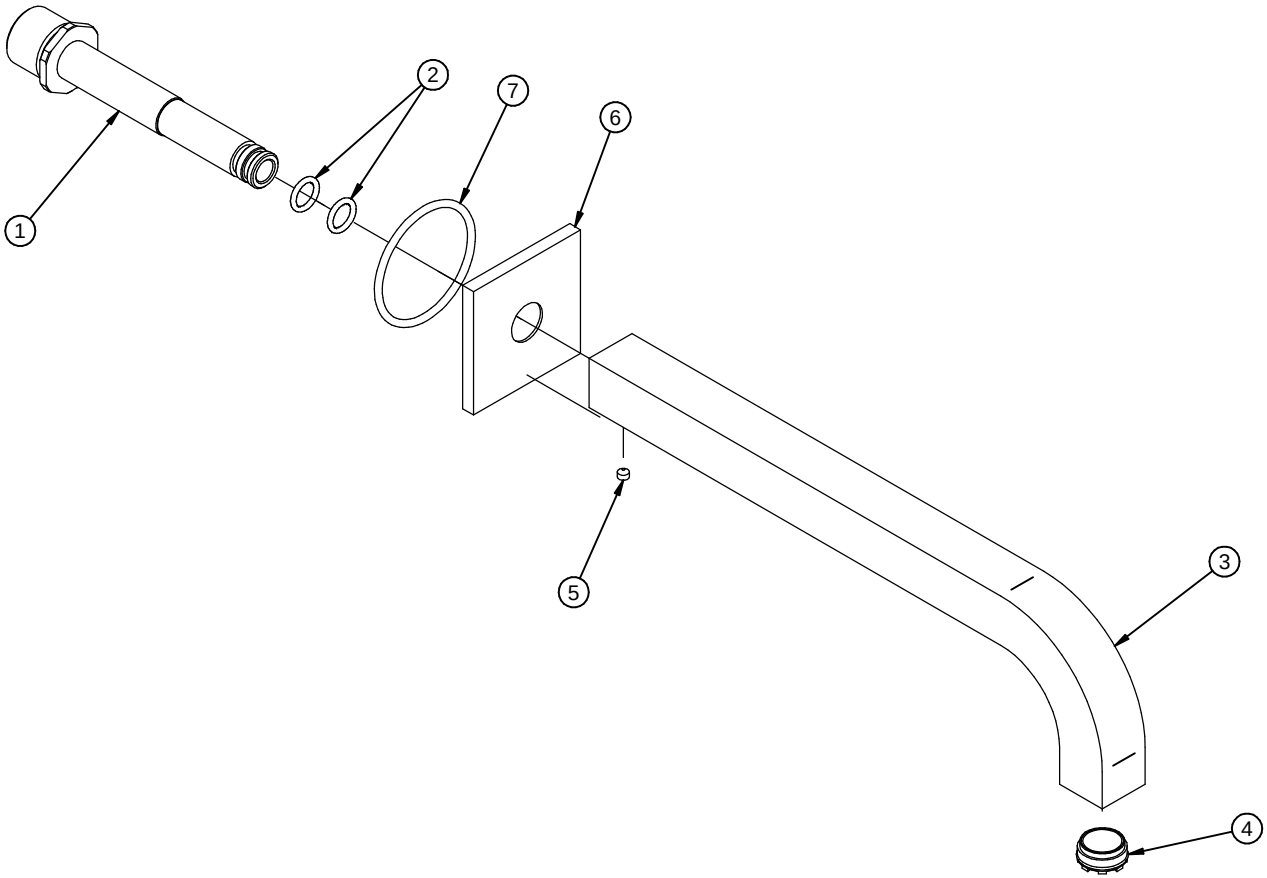

Rev.	Data Date	Descrizione Description	Progettato Designed	Disegnato Drawn	Contr. Checked	Appr. Approved
00	09/06/2020	Emissione	MM	MM	-	-

DESCRIZIONE / DESCRIPTION
Bocca a muro 238

CODICE ARTICOLO / ITEM CODE
IT7361CCZZHF

PESO PARZIALE / PARTIAL WEIGHT
0,000 kg

RUBINETTERIE treemme

Via E. Mattei, 10
53041 Asiano (SI) ITALY
Tel. 0577/718293 - Fax 0577/719350
www.rubinetterie3m.it

Le informazioni contenute nel disegno sono riservate. La diffusione, distribuzione e/o copiatura del documento o parte di esso da parte di qualsiasi soggetto è proibita, sia ai sensi dell'art. 616 c.p., che ai sensi del D.Lgs. n. 196/2003.
Information contained in this drawing are reserved. Any diffusion, distribution and/or copy of complete or part of this document by anyone is prohibited, according to art. 616 c.p., D.Lgs. n. 196/2003.

Controllo MOD: 25/05/2010 31/07/2021 - MM
\\3M03\Ufficio Tecnico\Drawing files\IT\IT73\IT7361\IT7361CCZZHF.asm

Controllo DFT: 09/06/2020 24/08/2021 - MM
\\3M03\Ufficio Tecnico\Drawing files\IT\IT73\IT7361\IT7361CCZZHF_E01.dft