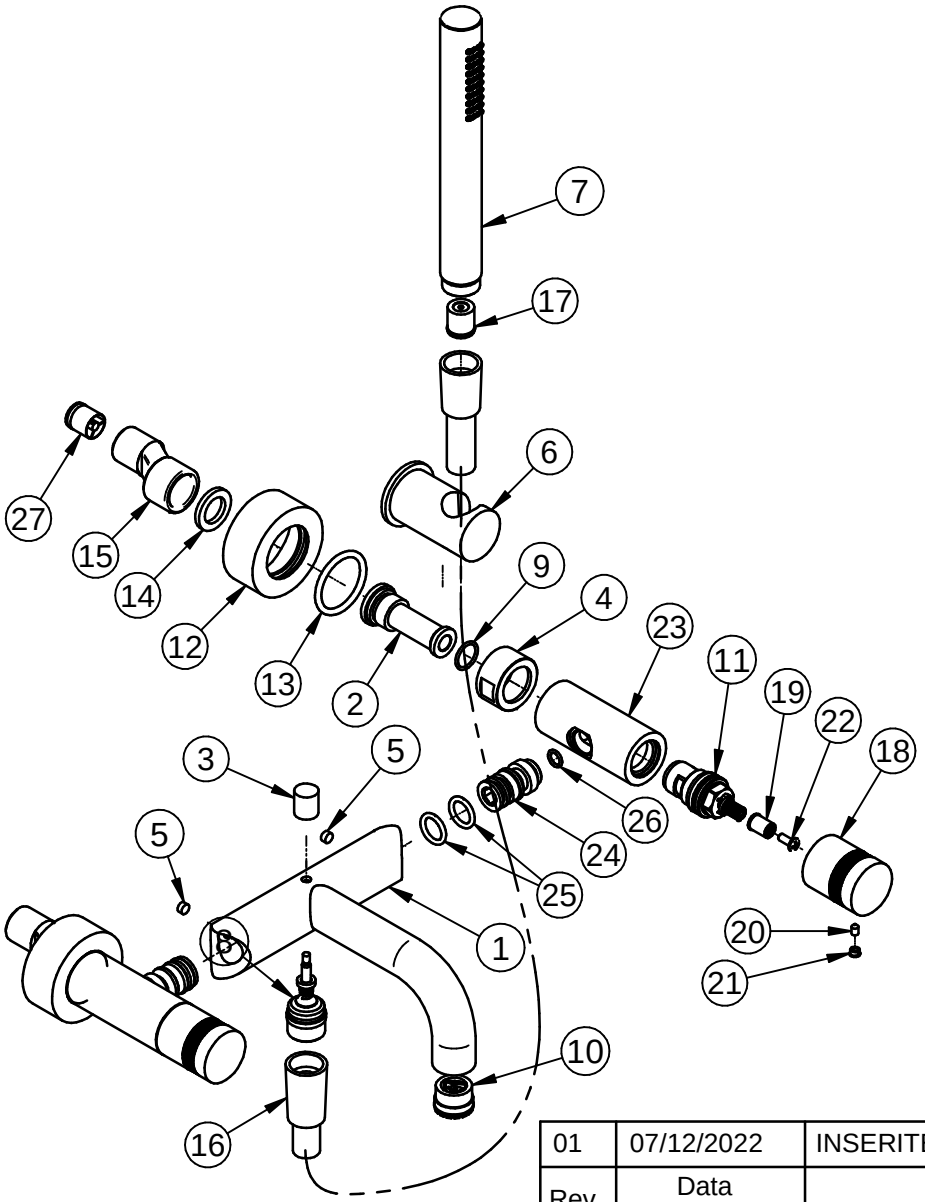

Pos.	Codice	Q.ta'	Titolo	Materiale
1	RXIT7200CC03	1	CORPO CON CANNA GRUPPO VASCA TONDO X-CHANGE	Brass - CW617N
2	RYIT7200ZZ05	2	SEDE GRUPPO VASCA X-CHANGE	Brass - CW617N
3	RYIT5900CC08	1	POMOLO DEVIATORE GRUPPO VASCA	Brass - CW617N
4	RYIT5600CC06	2	CALOTTA G3/4" D=32 CH=30 H=16 FORO D=21,8	Brass - CW617N
5	RTVI124ZZ	2	GRANO PUNTA CONICA L.=6 FIL.=M6 BRUGOLA CH.=3 NESSUNA FINITURA	Acciaio
6	RTGA120CC	1	GANCIO FISSO CROMO	Brass - CW617N
7	RTDO160CC	1	DOCCETTA ANTICALCARE CROMO	Brass - CW617N
8	RTDV107CC	1	DEVIATORE ECON. LEGO PER GR. VASCA VELA/THEKNO CROMATO	Various Materials
9	RTGO165ZZ	2	O-RING IN NBR 70 SHORE D.INT.=14,00 D.CORDA=1,50	NBR 70
10	RTAE128ZZ	1	CACHE' NEOSTRAHL ROMPI-GETTO DIMENSIONE JR GETTO LAMINAR	PVC
11	RTVT101CC	2	VITONE CERAMICO DA G1/2" DX (1/4 DI GIRO) CROMATO	Various Materials
12	RYIT7200CC02	2	ROSONE GRUPPO VASCA	Brass - CW617N
13	RTGO698ZZ	2	O-RING IN NBR 75 SHORE D.INT.=31,34 D.CORDA=3,53 NESSUNA FINITURA	NBR 70
14	RTGF170ZZ	2	GUARNIZIONE IN GOMMA 3/4" D.E.=24,0 D.I.=16,0 S=2,0 NESSUNA FINITURA	PVC
15	RTEC101NI	2	ECCENTRICO H.45 1/2 X 3/4 OTTONE NICKELATO	Brass - CW508L
16	RTFL501CC	1	FLESSIBILE M.1,5 PVC CC1/2" - CC1/2" METALLIZZATO CROMO	PVC
17	RTVA138ZZ	1	VALVOLA DI NON RITORNO CON LIMITATORE DI PORTATA D15 8L/MIN	Nylon, uso generico
18	RYIT7215CC05	2	MANIGLIA TONDA ZIGRINATA SERIE XCHANGE	Brass - CW617N
19	RYIT7814ZZ05	2	BUSSOLA PER MANIGLIE MONOFORI	Brass - CW617N
20	RTVI102ZZ	2	GRANO INOX PUNTA CONICA L.=6 FIL.=M4	Stainless Steel A2
21	RTTA106CC	2	TAPPO TESTA D6.2/5.5 CROMATO	PVC
22	RTVI155ZZ	2	VITE INOX M4X10 TB 9 PH TAGLIO CROCE X BOCCOLE VITONI BRIDGE NESSUNA FINITURA	Stainless Steel A2
23	RYIT7200CC01	2	LATERALE GRUPPO VASCA X-CHANGE	Brass - CW617N
24	RYIT7200ZZ04	2	INSERTO COLLEGAMENTI LATERALI GRUPPO VASCA X-CHANGE	Brass - CW617N
25	RTGO553ZZ	4	O-RING IN NBR 75 SHORE D.INT.=13,60 D.CORDA=2,70 NESSUNA FINITURA	NBR 70
26	RTGO157ZZ	2	O-RING IN NBR 70 SHORE D.INT.=7,50 D.CORDA=1,50	NBR 70
27	RTVA106ZZ	2	VALVOLA DI NON RITORNO D15 BELG 18/012/EB	Various Materials

Rev.	Data Date	Descrizione Description	Disegnato Drawn	Controllato Checked	Approvato Approved
01	07/12/2022	INSERITE VALVOLE DI NON RITORNO BELGAQUA	MI	-	-

DESCRIZIONE / DESCRIPTION
GRUPPO VASCA - X-CHANGE - CROMO

CODICE ARTICOLO / ITEM CODE
IT7200CCXRZZ

PESO PARZIALE / PARTIAL WEIGHT
3,044 kg

RUBINETTERIE treemme

Via E. Mattei, 10
53041 Asiano (SI) ITALY
Tel. 0577/718293 - Fax 0577/719350
www.rubinetterie3m.it

Le informazioni contenute nel disegno sono riservate. La diffusione, distribuzione e/o copiatura del documento o parte di esso da parte di qualsiasi soggetto è proibita, sia ai sensi dell'art. 616 c.p., che ai sensi del D.Lgs. n. 196/2003.
Information contained in this drawing are reserved. Any diffusion, distribution and/or copy of complete or part of this document by anyone is prohibited, according to art. 616 c.p., D.Lgs. n. 196/2003.