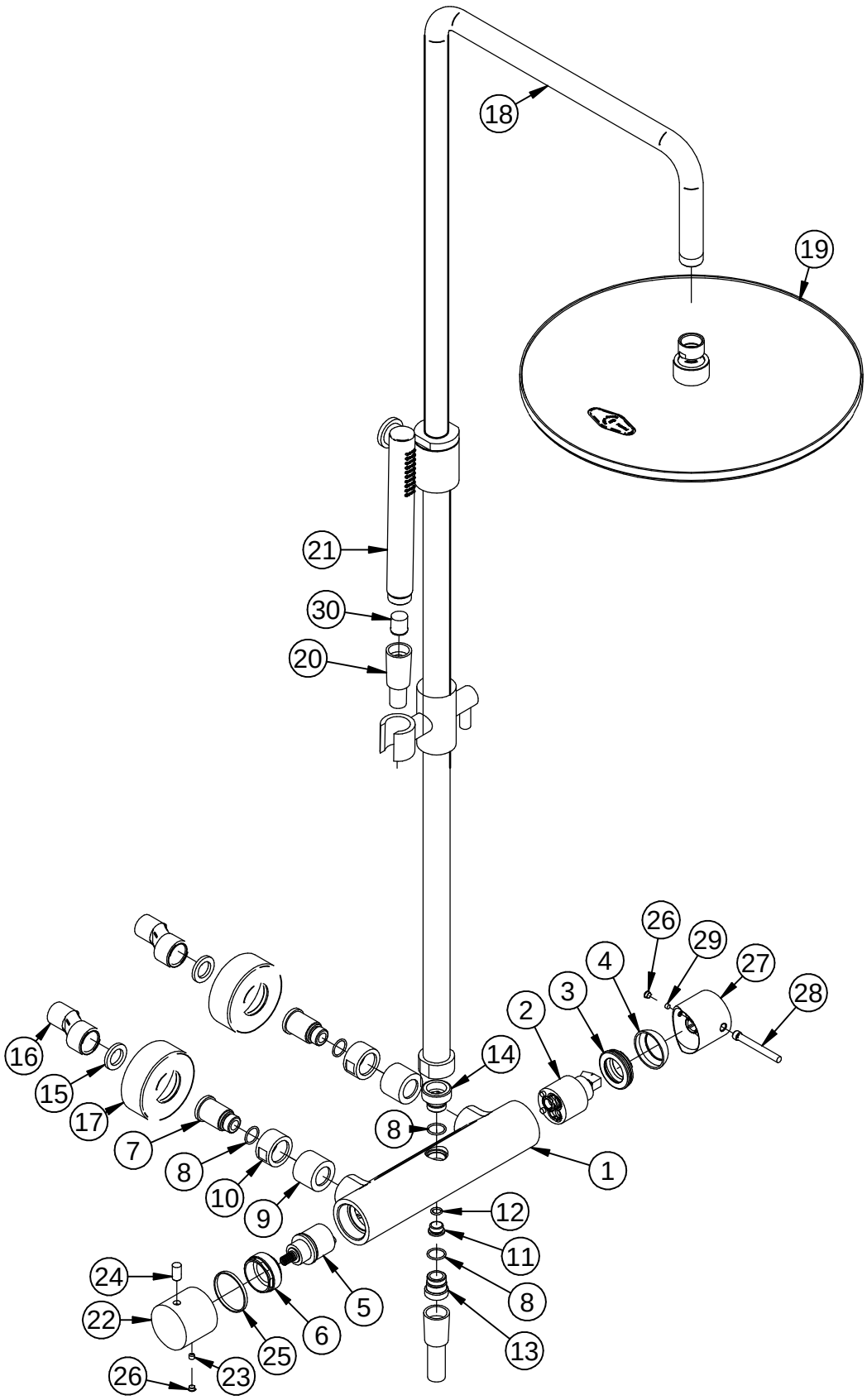

Item	Code	Q.ty
1	RYIT5460CC10	1
2	RTVT131ZZ	1
3	RYIT5800ZZ01	1
4	RYIT2710CC02	1
5	RTVT213ZZ	1
6	RYIT6581ZZ51	1
7	RYIT6581ZZ62	2
8	RTGO165ZZ	4
9	RYIT6581CC64	2
10	RYIT2700CC06	2
11	RYIT5460ZZ11	1
12	RTGO157ZZ	1
13	RYIT6581CC54	1
14	RYIT6581CC65	1
15	RTGF170ZZ	2
16	RTEC101NI	2
17	RTRO128CC	2
18	RTBR237CC	1
19	RTBR394CC	1
20	RTFL501CC	1
21	RTDO160CC	1
22	RYIT3700CC03	1
23	RTVI200ZZ	1
24	RYIT6581CC68	1
25	RTGS163ZZ	1
26	RTTA125RR	2
27	RYIT5760CC04	1
28	RYIT5700CC01	1
29	RTVI116ZZ	1
30	RTVA138ZZ	1

Rev.	Data Date	Descrizione Description	Progettato Designed	Disegnato Drawn	Contr. Checked	Appr. Approved
00	28/04/2020	Emissione	MM	MM	-	-

DESCRIZIONE / DESCRIPTION
Set doccia

CODICE ARTICOLO / ITEM CODE
IT6B60CCVLZZ

PESO PARZIALE / PARTIAL WEIGHT
0,000 kg

RUBINETTERIE treemme
Via E. Mattei, 10
53041 Asiano (SI) ITALY
Tel. 0577/718293 - Fax 0577/719350
www.rubinetterie3m.it

Le informazioni contenute nel disegno sono riservate. La diffusione, distribuzione e/o copiatura del documento o parte di esso da parte di qualsiasi soggetto è proibita, sia ai sensi dell'art. 616 c.p., che ai sensi del D.Lgs. n. 196/2003.
Information contained in this drawing are reserved. Any diffusion, distribution and/or copy of complete or part of this document by anyone is prohibited, according to art. 616 c.p., D.Lgs. n. 196/2003.

Controllo DFT: 28/04/2020 11/01/2022 - massma
\\3M03\Ufficio Tecnico\Drawing files\IT\IT6B\IT6B60\IT6B60CCVLZZ_E01.dft
Controllo MOD: 07/05/2020 11/01/2022 - mircea
\\3M03\Ufficio Tecnico\Drawing files\IT\IT6B\IT6B60\IT6B60CCVLZZ.asm