Pos.	Cod.	Q.tà	Titolo	Materiale
1	RTRB103IS	1	CORPO COMPLETO ESTERNO DOCCIA TERMOSTATICO INOX CON ROSONI E MANIGLIE	Various Materials
2	RTFL501CC	1	FLESSIBILE M.1,5 PVC CC1/2" - CC1/2" METALLIZZATO CROMO	Various Materials
3	RYIT6581CC57	1	RACCORDO CON GOLE PER SET DOCCIA	Brass - CW617N
4	RTVI153ZZ	1	GRANO INOX PUNTA CONICA FIL.M3 L=6 AERATORI CUT	Stainless Steel A2
5	RTGO165ZZ	1	O-RING IN NBR 70 SHORE D.INT.=14,00 D.CORDA=1,50	NBR70
6	RTGO504ZZ	3	O-RING IN NBR 75 SHORE D.INT.=12,37 D.CORDA=2,62 NESSUNA FINITURA	NBR 70
7	RWIT6581IS01	1	ASSIEME PALO COMPLETO PIU' CENTRALE SALISCENDI	Various Materials
8	RTDO097JJ	1	DOCCETTA COMPLETA INOX SPAZZ. X 5MM	AISI 316L
9	RTBR394IS	1	Soffione Ø300 con valvola di sicurezza	Various Materials
10	RTVA138ZZ	1	VALVOLA DI NON RITORNO CON LIMITATORE DI PORTATA D15 8L/MIN (Neoperl 312016100)	Various Materials

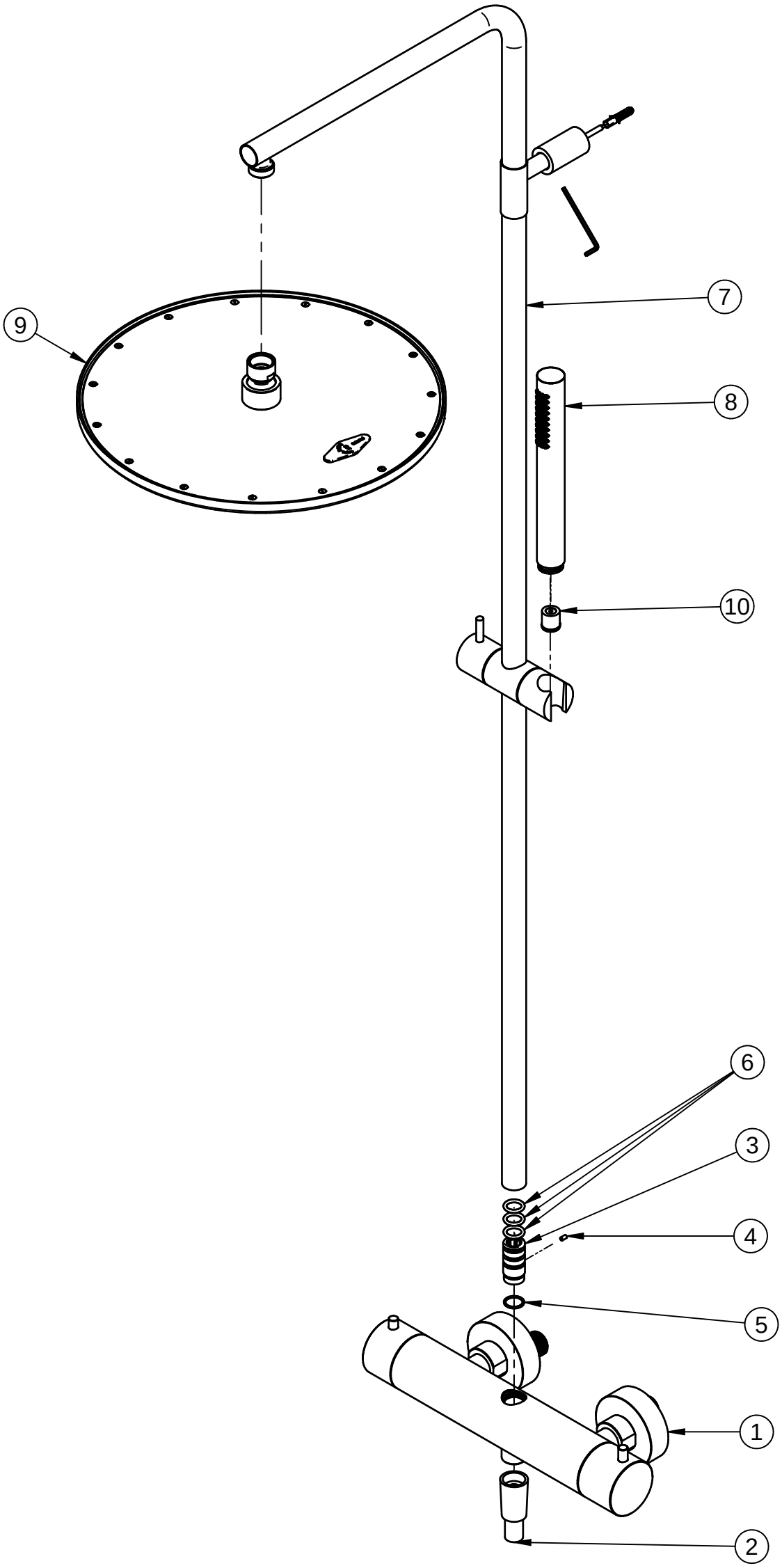

Rev.	Data/Date	Descrizione/Description	Disegnato/ Drawned	Controllato/ Checked	Approvato/ Approved
0	30/12/2024	Emissione	M.M.		

PARTI DI RICAMBIO/
PARTS LIST

SERIE:

oggetto/title:

RUBINETTERIE treemme
Via E. Mattei, 10
53041 Asiano (SI) ITALY
Tel. 0577/718293 - Fax 0577/719350
www.rubinetterie3m.it

Cod. Art.
IT6581ISZZZZ_E01

Le informazioni contenute nel disegno sono riservate. La diffusione, distribuzione e/o copiatura del documento o parte di esso da parte di qualsiasi soggetto è proibita, sia ai sensi dell'art. 616 c.p., che ai sensi del D.Lgs. n. 196/2003.
Information contained in this drawing are reserved. Any diffusion, distribution and/or copy of complete or part of this document by anyone is prohibited, according to art. 616 c.p., D.Lgs. n. 196/2003.