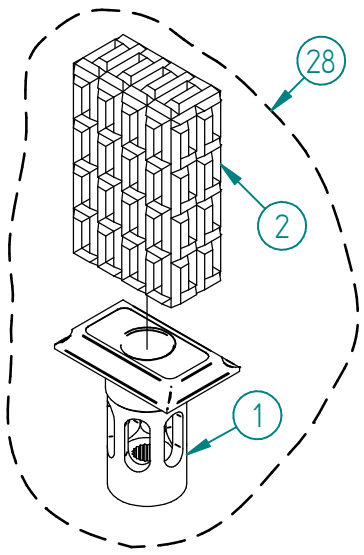

RKIT7A16CC01

Pos.	Codice	Q.ta'
1	RYIT3A16CC02	1
2	RZIT7A24ZZ01	1

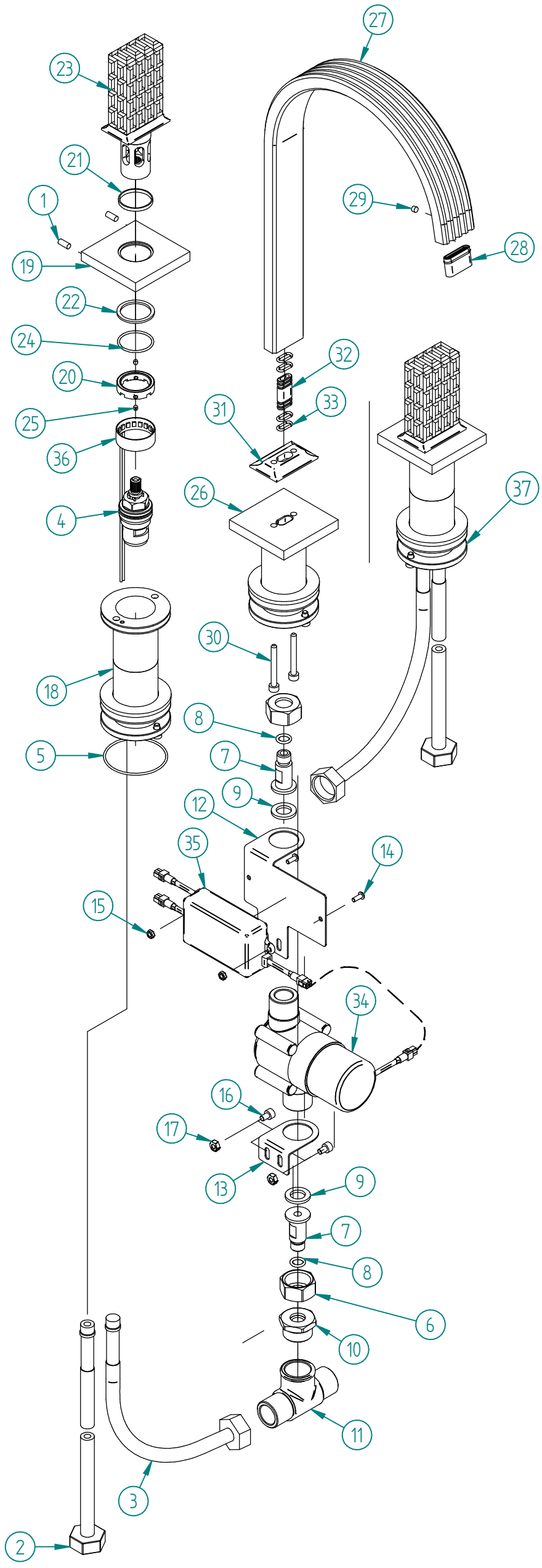

Pos.	Codice	Q.tà
1	RTVI113ZZ	4
2	RTFL350ZZ	2
3	RTFL350ZZ_3A	2
4	RTVT101CC	2
5	RTGO190ZZ	3
6	RYIT4813ZZ09	2
7	RYIT3A16NI13	2
8	RTGO295ZZ	2
9	RTGF165ZZ	2
10	RYIT3A16ZZ11	1
11	RTRC212ZZ	1
12	RZIT3A16ZZ01	1
13	RZIT3A16ZZ02	1
14	RTVI204II	2
15	RTDA113ZZ	2
16	RTVI139ZZ	2
17	RTDA108II	2
18	RYIT3A16NI01	2
19	RYIT3A16CC03	2
20	RYIT3A16ZZ04	2
21	RZIT3A16ZZ05	2
22	RZIT3A16ZZ06	2
23	RKIT7A16CC01	2
24	RTGO158ZZ	2
25	RTVI255II	4
26	RYIT7A16CC03	1
27	RYIT7A16CC04	1
28	RTAE131ZZ	1
29	RTVI116ZZ	1
30	RTVI197II	2
31	RYIT3A16CC22	1
32	RZIT7A16ZZ10	1
33	RTGO776ZZ_KEA	4
34	RTEL040ZZ01	1
35	RTEL040ZZ02	1
36	RTEL040ZZ03	2
37	RWIT7871ZZ03	3

Rev.	Data Date	Descrizione Description	Progettato Designed	Disegnato Drawn	Contr. Checked	Appr. Approved
00	11/11/2019	Emissione	MD	MD	-	-

DESCRIZIONE / DESCRIPTION
LAVABO 3 FORI KEA CRISTALLO CON LED

CODICE ARTICOLO / ITEM CODE
IT3A16CCROZZ

PESO PARZIALE / PARTIAL WEIGHT
0,000 kg

RUBINETTERIE treemme

Via E. Mattei, 10
53041 Asiano (SI) ITALY
Tel. 0577/718293 - Fax 0577/719350
www.rubinetterie3m.it

Le informazioni contenute nel disegno sono riservate. La diffusione, distribuzione e/o copiatura del documento o parte di esso da parte di qualsiasi soggetto è proibita, sia ai sensi dell'art. 616 c.p., che ai sensi del D.Lgs. n. 196/2003.
Information contained in this drawing are reserved. Any diffusion, distribution and/or copy of complete or part of this document by anyone is prohibited, according to art. 616 c.p., D.Lgs. n. 196/2003.

Controllo MOD: 27/06/2017 15/09/2021 - mircca
\\3M03\Ufficio Tecnico\Drawing files\IT\IT3A\IT3A16\IT3A16CCROZZ.asm

Controllo DFT: 11/11/2019 15/09/2021 - mattdi
\\3M03\Ufficio Tecnico\Drawing files\IT\IT3A\IT3A16\IT3A16CCROZZ_E01.dft