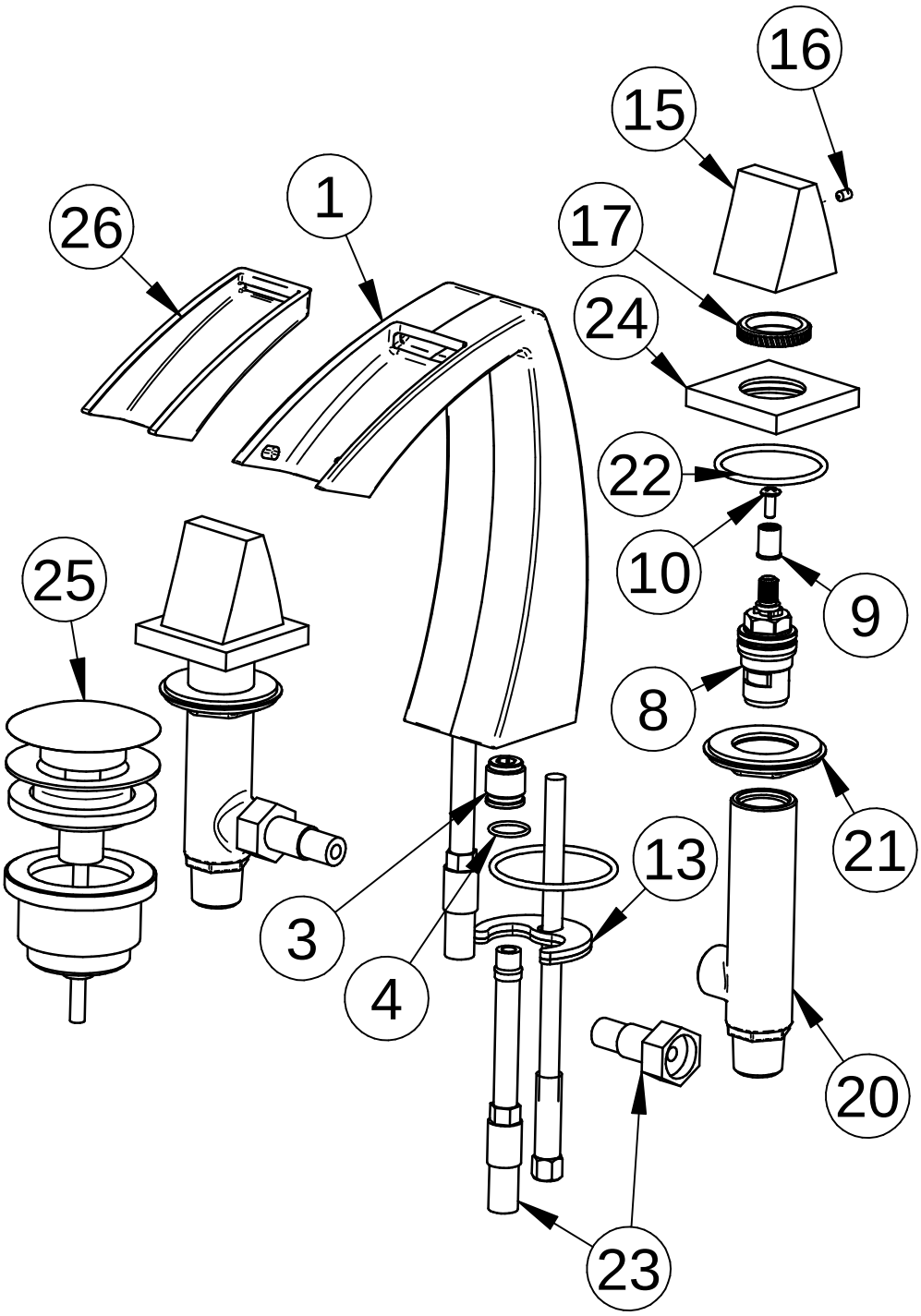

Pos.	Codice	Qnt.
1	RYIT3216CC01	1
3	RYIT0912ZZ03	2
4	rtgo165zz	2
8	RTVT101CC	2
9	RYIT7814ZZ05	2
10	RTVI155ZZ	2
13	RTTR234ZZ	1
15	RYIT0716CC03	2
16	RTVI102ZZ	2
17	RYIT0752CC03	2
20	RWAA0373ZZ71	2
21	RWIT4410ZZ02	2
22	RTGO530ZZ	2
23	RTFL316ZZ	2
24	RYIT0706CC05	2
25	RTSA117CC	1
26	RZIT2410NN01	1

Rev.	Data Date	Descrizione Description	Progettato Designed	Disegnato Drawn	Contr. Checked	Appr. Approved
00	28/03/2020	Emissione	MD	MD	-	-

DESCRIZIONE / DESCRIPTION

LAVABO 3 FORI ARCHE' CASCATA

CODICE ARTICOLO / ITEM CODE

IT3216CCKAZZ

PESO PARZIALE / PARTIAL WEIGHT

0,000 kg

RUBINETTERIE treemme

Via E. Mattei, 10
53041 Asiano (SI) ITALY
Tel. 0577/718293 - Fax 0577/719350
www.rubinetterie3m.it

Le informazioni contenute nel disegno sono riservate. La diffusione, distribuzione e/o copiatura del documento o parte di esso da parte di qualsiasi soggetto è proibita, sia ai sensi dell'art. 616 c.p., che ai sensi del D.Lgs. n. 196/2003.
Information contained in this drawing are reserved. Any diffusion, distribution and/or copy of complete or part of this document by anyone is prohibited, according to art. 616 c.p., D.Lgs. n. 196/2003.

Controllo DFT: 01/12/2011 29/03/2020 - mircca
\\3M03\Ufficio Tecnico\Drawing files\IT\IT32\IT3216\IT3216CCKAZZ_E01.dft

Controllo MOD: 28/03/2020 20/10/2020 - mattdi
\\3M03\Ufficio Tecnico\Drawing files\IT\IT32\IT3216\IT3216CCKAZZ.asm