Pos.	Code	Qt.
1	RYIT1Z06CC01	1
2	RYIT1Z24CC01	2
3	RYIT1Z24NI03	2
4	RTSP338ZZ	2
5	RYIT1Z24NI05	2
6	RTVI116ZZ	4
7	RTVI117ZZ_2	2
8	RTVI117ZZ_1	2

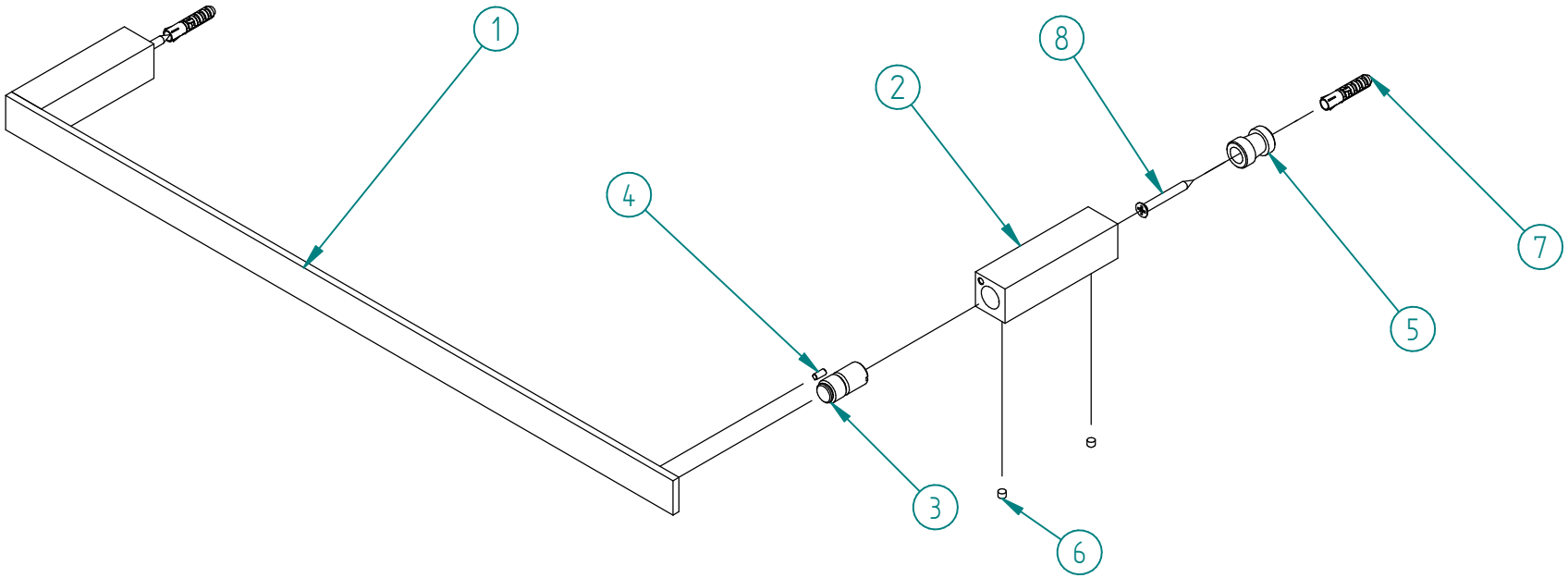

Rev.	Data Date	Descrizione Description	Progettato Designed	Disegnato Drawn	Contr. Checked	Appr. Approved
00	16/10/2018	Emissione	MD			

DESCRIZIONE / DESCRIPTION
Porta salviette medio 450mm

CODICE ARTICOLO / ITEM CODE
IT1Z06CCZZZZ

PESO PARZIALE / PARTIAL WEIGHT
0,000 kg

RUBINETTERIE treemme

Via E. Mattei, 10
53041 Asiano (SI) ITALY
Tel. 0577/718293 - Fax 0577/719350
www.rubinetterie3m.it

Le informazioni contenute nel disegno sono riservate. La diffusione, distribuzione e/o copiatura del documento o parte di esso da parte di qualsiasi soggetto è proibita, sia ai sensi dell'art. 616 c.p., che ai sensi del D.Lgs. n. 196/2003.
Information contained in this drawing are reserved. Any diffusion, distribution and/or copy of complete or part of this document by anyone is prohibited, according to art. 616 c.p., D.Lgs. n. 196/2003.

Controllo MOD: 16/10/2018 04/11/2021 - mattdi
\\3M03\Ufficio Tecnico\Drawing files\IT\IT1Z\IT1Z06\IT1Z06CCZZZZ.asm
Controllo DFT: 04/11/2021 04/11/2021 - sergna
\\3M03\Ufficio Tecnico\Drawing files\IT\IT1Z\IT1Z06\IT1Z06CCZZZZ_E01.dft