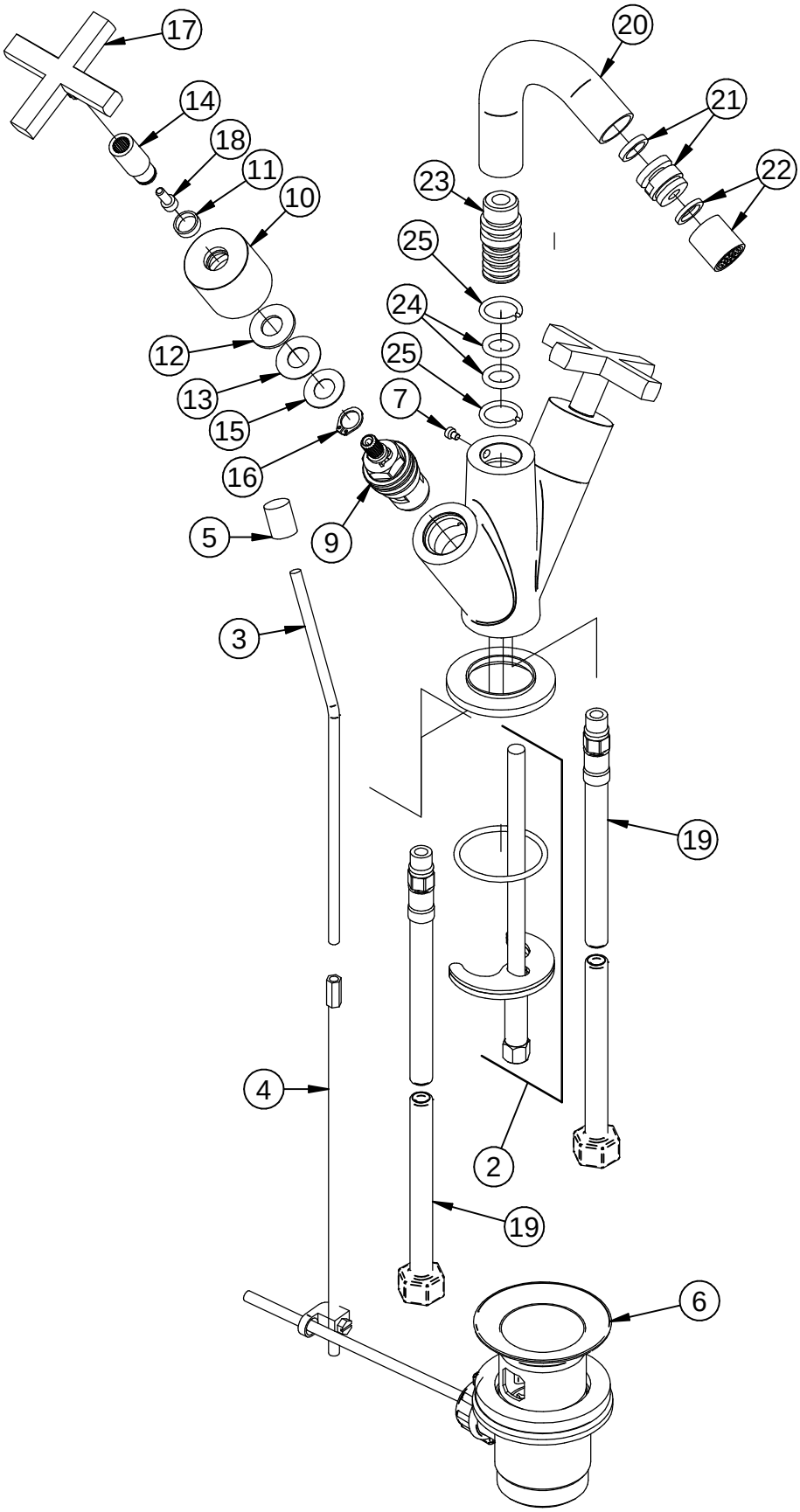

Item	Code	Q.ty
1	RYIT7224CC02	1
2	RTTR217ZZ	1
3	RTAS123CC	1
4	RTAS150CC	1
5	RYIT1410CC19	1
6	RTSA106CC	1
7	RTVI119ZZ	1
8	RYIT5810CC13	1
9	RTVT101CC	2
10	RYIT1000CC06	2
11	RZIT1000ZZ05	2
12	RZIT1000ZZ04	2
13	RZIT1000ZZ03	2
14	RYIT1000CC02	2
15	RTML102ZZ	2
16	RTAN100ZZ	2
17	RKIT1000CC01	2
18	RTVI183II	2
19	RTFL302ZZ	2
20	RYIT7224CC01	1
21	RTAE106CC	1
22	RTAE110CC	1
23	RYIT7215CC07	1
24	RTGO605ZZ	2
25	RTAN126ZZ	2

Rev.	Data Date	Descrizione Description	Progettato Designed	Disegnato Drawn	Contr. Checked	Appr. Approved
00	12/11/2018	Emissione	M.M.		N.D.	N.D.

DESCRIZIONE / DESCRIPTION
IT1024CCXVZZ

CODICE ARTICOLO / ITEM CODE
IT1024CCXVZZ

PESO PARZIALE / PARTIAL WEIGHT
0,000 kg

RUBINETTERIE treemme

Via E. Mattei, 10
53041 Asiano (SI) ITALY
Tel. 0577/718293 - Fax 0577/719350
www.rubinetterie3m.it

Le informazioni contenute nel disegno sono riservate. La diffusione, distribuzione e/o copiatura del documento o parte di esso da parte di qualsiasi soggetto è proibita, sia ai sensi dell'art. 616 c.p., che ai sensi del D.Lgs. n. 196/2003.
Information contained in this drawing are reserved. Any diffusion, distribution and/or copy of complete or part of this document by anyone is prohibited, according to art. 616 c.p., D.Lgs. n. 196/2003.

Controllo DFT: 10/04/2020 24/08/2021 - massma
\\3M03\Ufficio Tecnico\Drawing files\IT\IT10\IT1024\IT1024CCXVZZ_E01.dft
Controllo MOD: 05/05/2011 13/07/2021 - MP
\\3M03\Ufficio Tecnico\Drawing files\IT\IT10\IT1024\IT1024CCXVZZ.asm