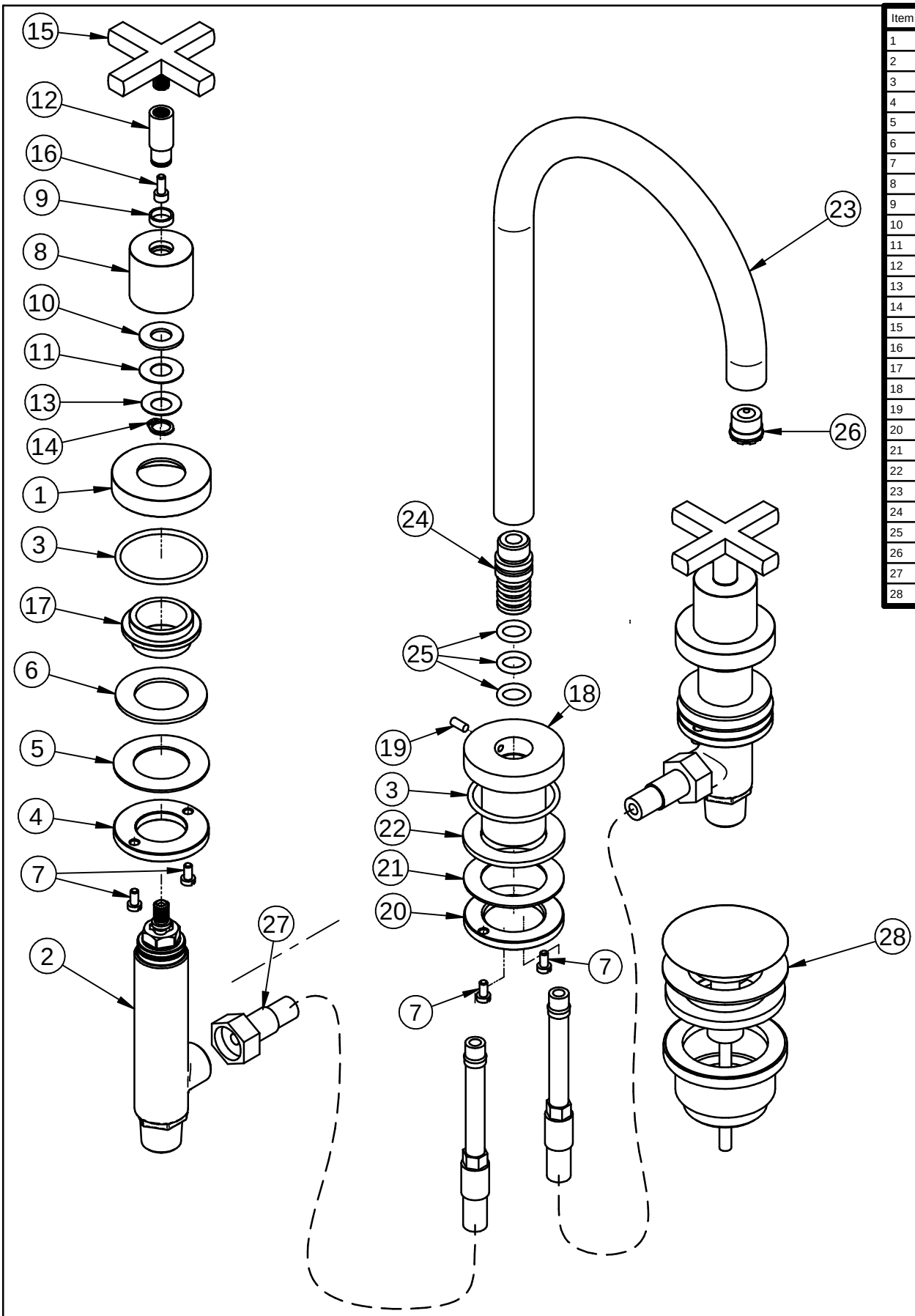

Item	Code	Q.ty
1	RYAG0160CC20	2
2	RWAA0373ZZ72	2
3	RTGO530ZZ	3
4	RZAA7216ZZ11	2
5	RTRD106ZZ	2
6	RTGF142ZZ	2
7	RTVI127ZZ	6
8	RYIT1000CC06	2
9	RZIT1000ZZ05	2
10	RZIT1000ZZ04	2
11	RZIT1000ZZ03	2
12	RYIT1000CC02	2
13	RTML102ZZ	2
14	RTAN100ZZ	2
15	RKIT1000CC01	2
16	RTVI183II	2
17	RYLI7271ZZ01	2
18	RYAA7216CC01	1
19	RTVI113ZZ	1
20	RZAA7216ZZ10	1
21	RTRD107ZZ	1
22	RTGF146ZZ	1
23	RYIT1016CC15	1
24	RYAA7216CC08	1
25	RTGO605ZZ	3
26	RTAE137ZZ	1
27	RTFL316ZZ	2
28	RTSA117CC	1

Rev.	Data Date	Descrizione Description	Progettato Designed	Disegnato Drawn	Contr. Checked	Appr. Approved
01	30/03/2020	Revisione generale	MM	-	-	-

DESCRIZIONE / DESCRIPTION

IT1016CCXVZZ

CODICE ARTICOLO / ITEM CODE

IT1016CCXVZZ

PESO PARZIALE / PARTIAL WEIGHT

2,999 kg

RUBINETTERIE treemme

Via E. Mattei, 10
53041 Asiano (SI) ITALY
Tel. 0577/718293 - Fax 0577/719350
www.rubinetterie3m.it

Le informazioni contenute nel disegno sono riservate. La diffusione, distribuzione e/o copiatura del documento o parte di esso da parte di qualsiasi soggetto è proibita, sia ai sensi dell'art. 616 c.p., che ai sensi del D.Lgs. n. 196/2003.
Information contained in this drawing are reserved. Any diffusion, distribution and/or copy of complete or part of this document by anyone is prohibited, according to art. 616 c.p., D.Lgs. n. 196/2003.

Controllo DFT: 23/05/2012 24/08/2021 - mircca
\\3M03\Ufficio Tecnico\Drawing files\IT\IT10\IT1016\IT1016CCXVZZ_E01.dft
Controllo MOD: 06/05/2011 10/04/2020 - massma
\\3M03\Ufficio Tecnico\Drawing files\IT\IT10\IT1016\IT1016CCXVZZ.asm