ISTRUZIONI DI MONTAGGIO

assembly instructions

cod. IT RTBR 409 IS

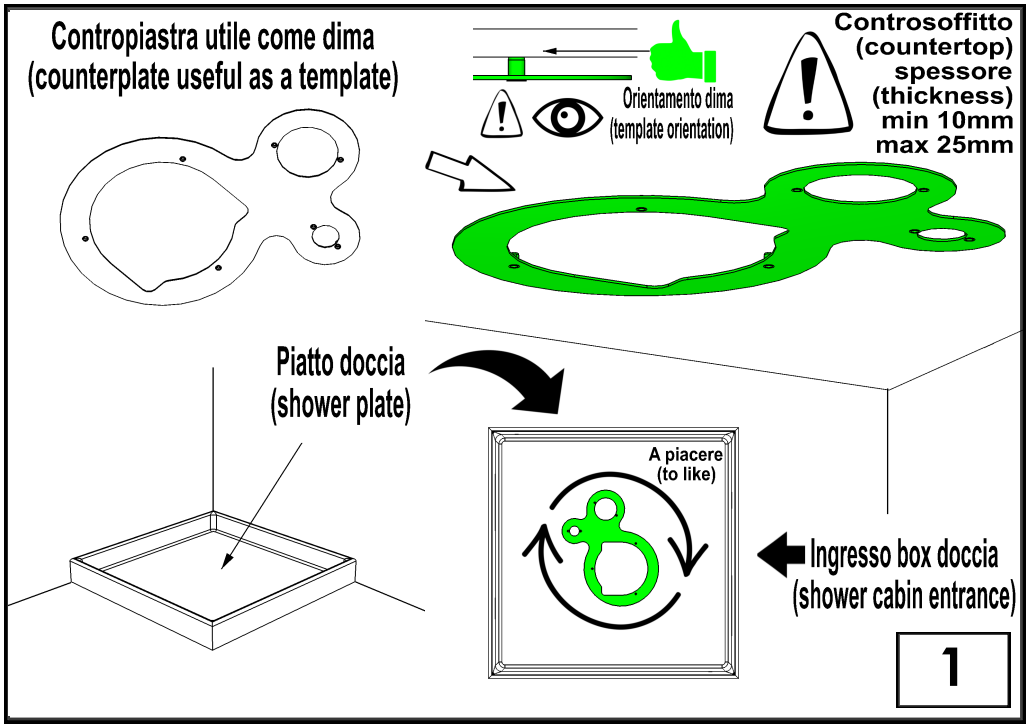
Contropiastra utile come dima
(counterplate useful as a template)
Orientamento dima
(template orientation)
Controsoffitto
(countertop)
spessore
(thickness)
min 10mm
max 25mm
Piatto doccia
(shower plate)
A piacere
(to like)
Ingresso box doccia
(shower cabin entrance)
1

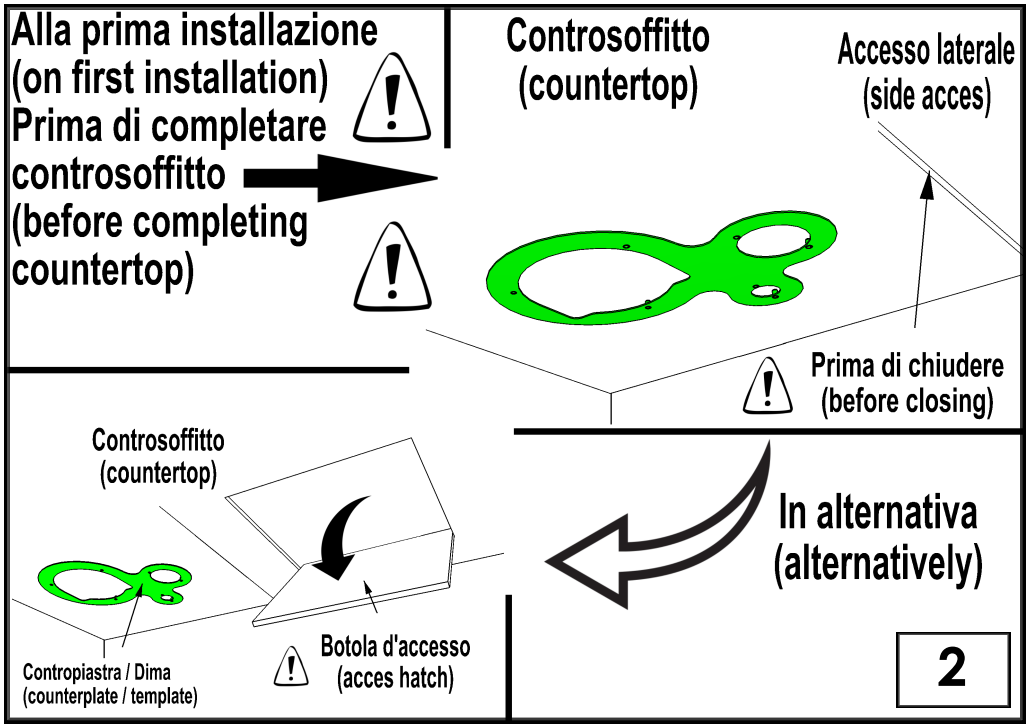
Alla prima installazione
(on first installation)
Prima di completare
controsoffitto
(before completing
countertop)
Controsoffitto
(countertop)
Accesso laterale
(side acces)
Prima di chiudere
(before closing)
Controsoffitto
(countertop)
Contropiastra / Dima
(counterplate / template)
Botola d'accesso
(acces hatch)
In alternativa
(alternatively)
2

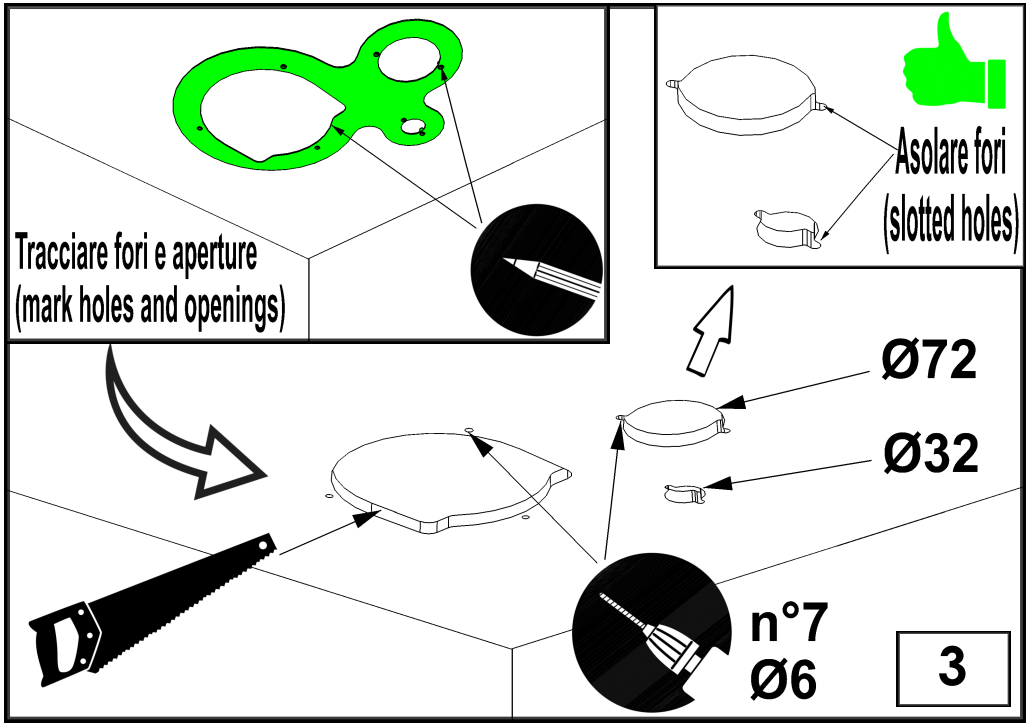
Tracciare fori e aperture
(mark holes and openings)
Asolare fori
(slotted holes)
Ø72
Ø32
n°7
Ø6
3

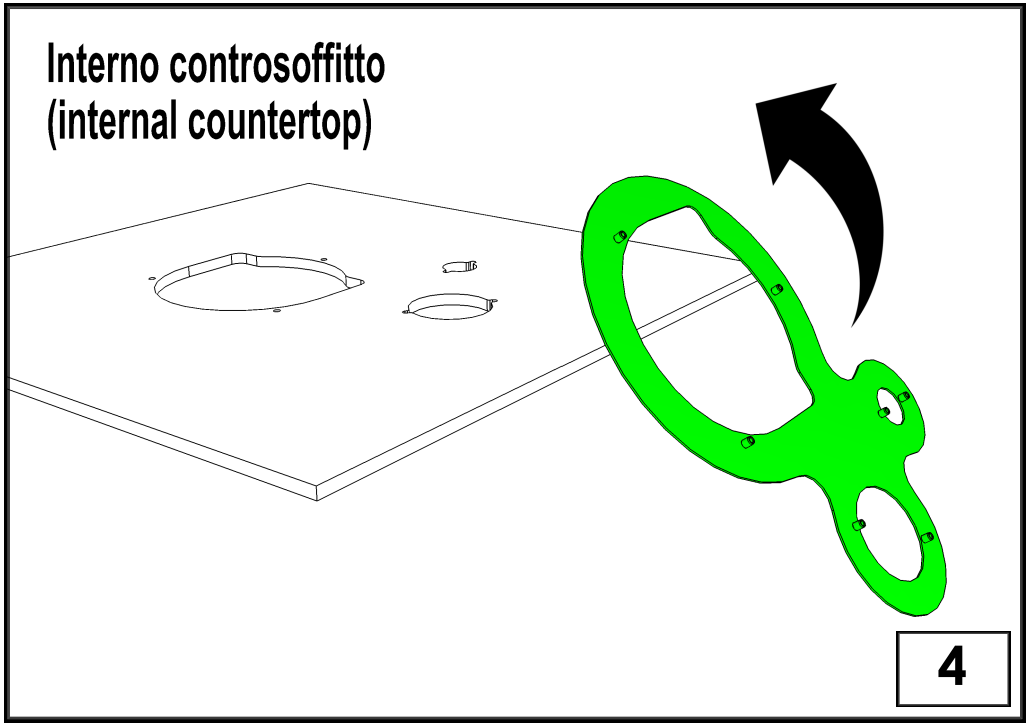
Interno controsoffitto
(internal countertop)
4

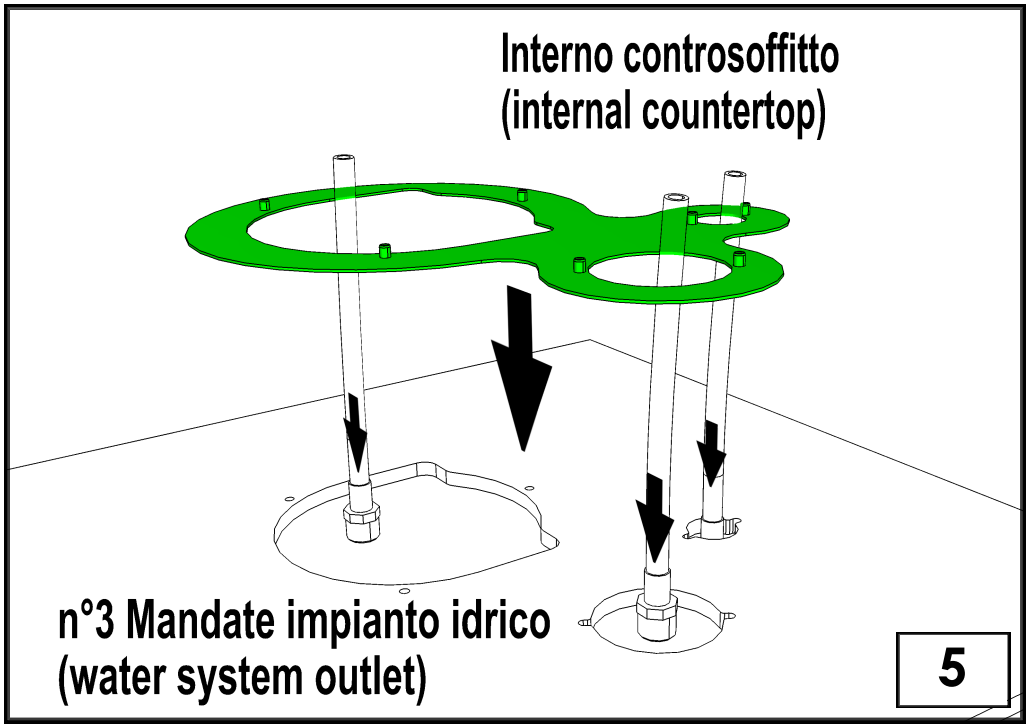
Interno controsoffitto
(internal countertop)
n°3 Mandate impianto idrico
(water system outlet)
5

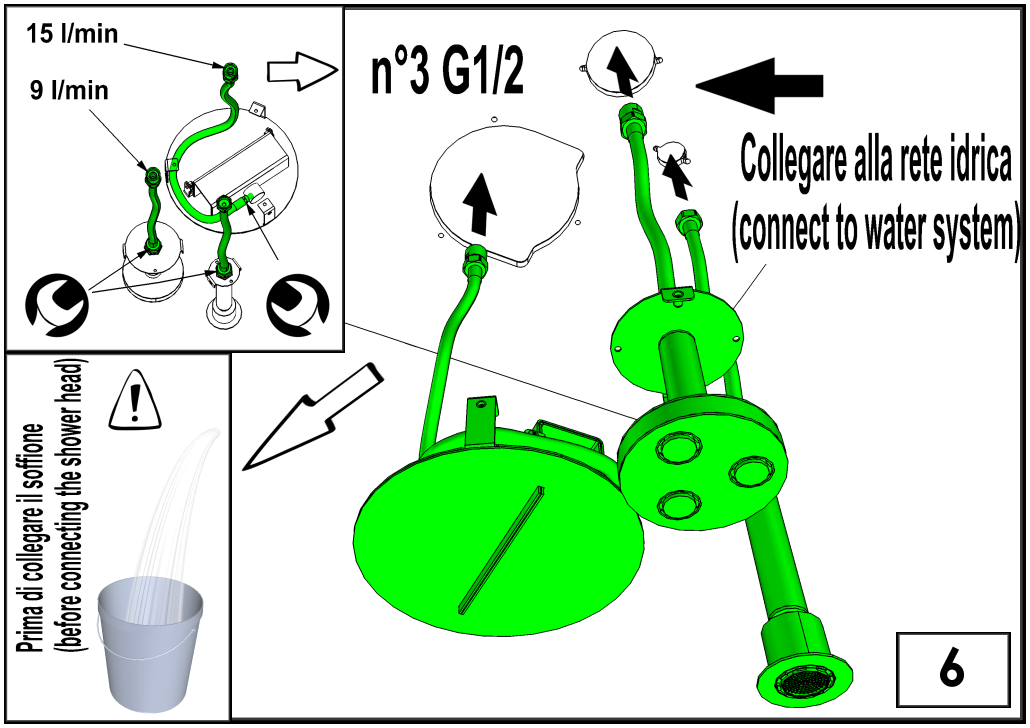
15 l/min
9 l/min
n°3 G1/2
Collegare alla rete idrica
(connect to water system)
Prima di collegare il soffione
(before connecting the shower head)
6

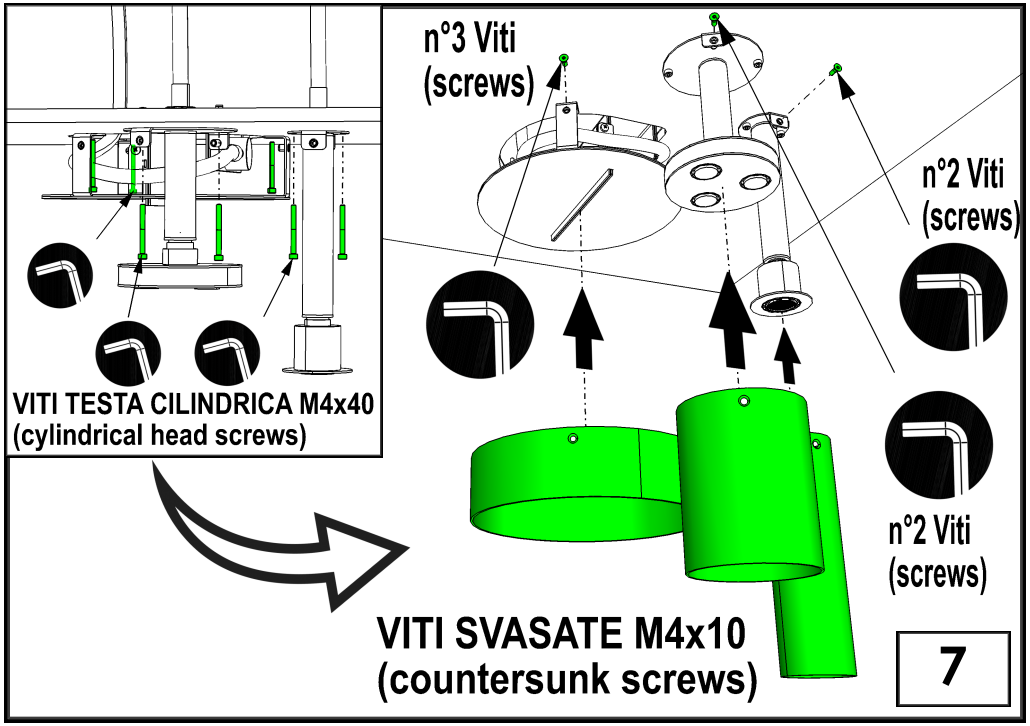
VITI TESTA CILINDRICA M4x40
(cylindrical head screws)
n°3 Viti
(screws)
n°2 Viti
(screws)
n°2 Viti
(screws)
VITI SVASATE M4x10
(countersunk screws)
7

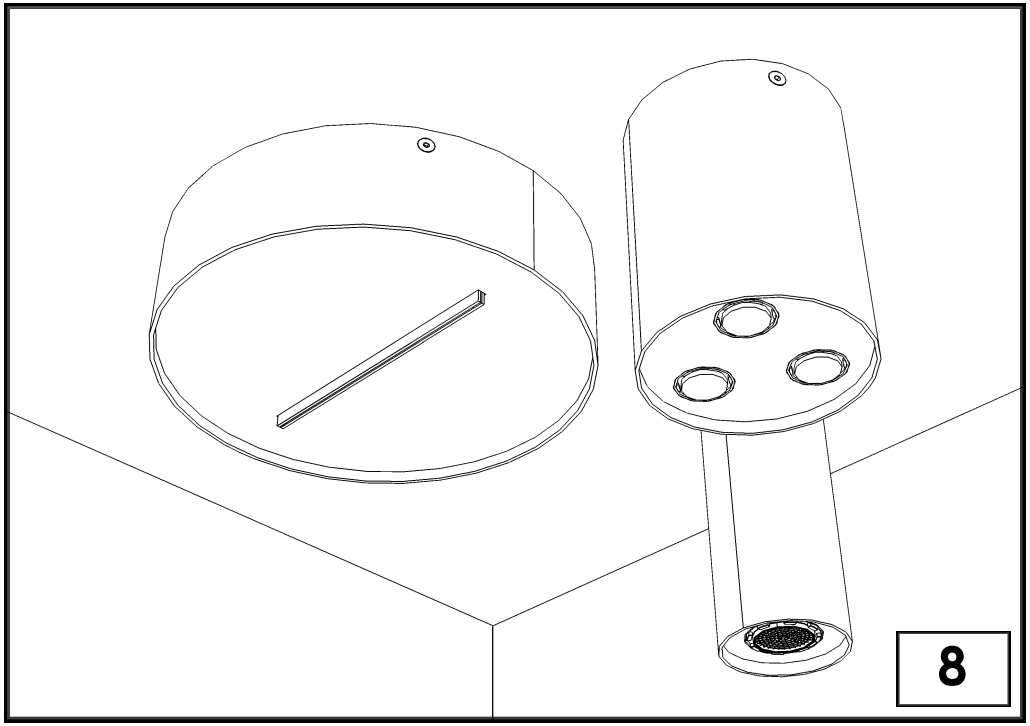
8