P.	Nome File	Q	Titolo	Materiale
1	RTTA125RR	2	TAPPINO IN SILICONE Ø5,3	Silicone
2	RYIT9AA5ZZ12	1	TASSELLO CARTUCCIA LAVABO 3.6	Brass - CW617N
3	RTGO195ZZ	3	O-RING IN NBR 75 SHORE D.INT.=11,11 D.CORDA=1,78 MM INGLESE N-114	NBR
4	RYIT9AA5IS06	1	BICCHIERE INCASSO C/DEV 3.6	AISI 316L
5	RTVT254ZZ	1	CARTUCCIA Ø25 CHIUSA - ASTA Ø8	Materiali Vari
6	RZIT51A5ZZ16	1	PROTEZIONE O-RING PER TASSELLI LAV. A MURO	PVC
7	RYIT9AA5ZZ11	1	GHIERA SERRAGGIO LAV. MURO 3.6	Brass - CW617N
8	RYIT9AA5IS12	1	COPRICARTUCCIA LAV. MURO 3.6	AISI 316L
9	RTGO280ZZ	1	O-RING 75 SHORE DINT=29.8 C=1,78	NBR
10	RTVI263II	4	VITE T.C.P. PERSONALIZZATA TESTA D= 5,8 MM - M4 x 10 ACCIAIO INOX A2	Stainless Steel A2
11	RYIT3BA2IS02	1	MANIGLIA ARTICOLI INCASSO 28 TEXTURE G1	AISI 316L
12	RZIT7287ZZ24	1	GUARNIZIONE DE39XDI34XS1	Teflon
13	RYIT8A46IS13	1	BICCHIERE LATO DEVIATORE THERMO H55	AISI 316L
14	RTVT212ZZ	1	CARTUCCIA DEVIATRICE 3 VIE SENZA ARRESTO	Materiali Vari
15	RTVI162II	1	VITE INOX CAVA ESAG.M4X16 ACCIAIO INOX	Stainless Steel A2
16	RYIT7546ZZ03	1	INSERTO BROCCIATO X TERMSOT. INCASSO C/DEV.	Brass - CW617N
17	RYIT8A46ZZ17	1	RACCORDO FISSAGGIO LATO DEVIATORE M36X1	Brass - CW617N

P.	Nome File	Q	Titolo	Materiale
18	RZIT7287ZZ25	2	GUARNIZIONE TEFLON DE25XDI16,1XS1,5	Teflon
19	RYIT7287ZZ13	1	SCORREVOLE BROCCIATO PER MANIGLIA	Brass - CW617N
20	RTGO363ZZ	1	O-RING IN NBR 75 SHORE D.INT.=17,00 D.CORDA=2,00 NESSUNA FINITURA	NBR
21	RYIT7287ZZ14	1	GHIERA DI SERRAGGIO	Brass - CW617N
22	RTVI153ZZ	2	GRANO INOX PUNTA CONICA FIL.M3 L=6 AERATORI CUT	Stainless Steel A2
23	RYIT2872JJ22	1	MANIGLIA COMANDO DEVIATORE 3 VIE SENZA STOP	AISI 316L
24	RYIT7287NI20	1	INSERTO PER MANIGLIA COMANDO (1') (SCIARPA)	Brass - CW617N
25	RTVI196II	2	VITE INOX M3X6 TSPEI	Stainless Steel A2
26	RTVI200ZZ	1	GRANO PUNTA A COPPA INOX A2 STEI COPPA M5X4 UNI-5929 DIN-916 ISO-4029	INOX A2 - Viti
27	RZIT5BA2IS05	1	PIASTRA UNICA INCASSO DOCCIA DEV 2/3 VIE INOX SATINATO	AISI 316L
28	RTGO475ZZ	1	O-RING IN NBR 75 SHORE D.INT.=37,77 D.CORDA=2,62	NBR
29	RZIT2A11ZZ01	1	GRANO CONICO M4X12	Stainless Steel A2

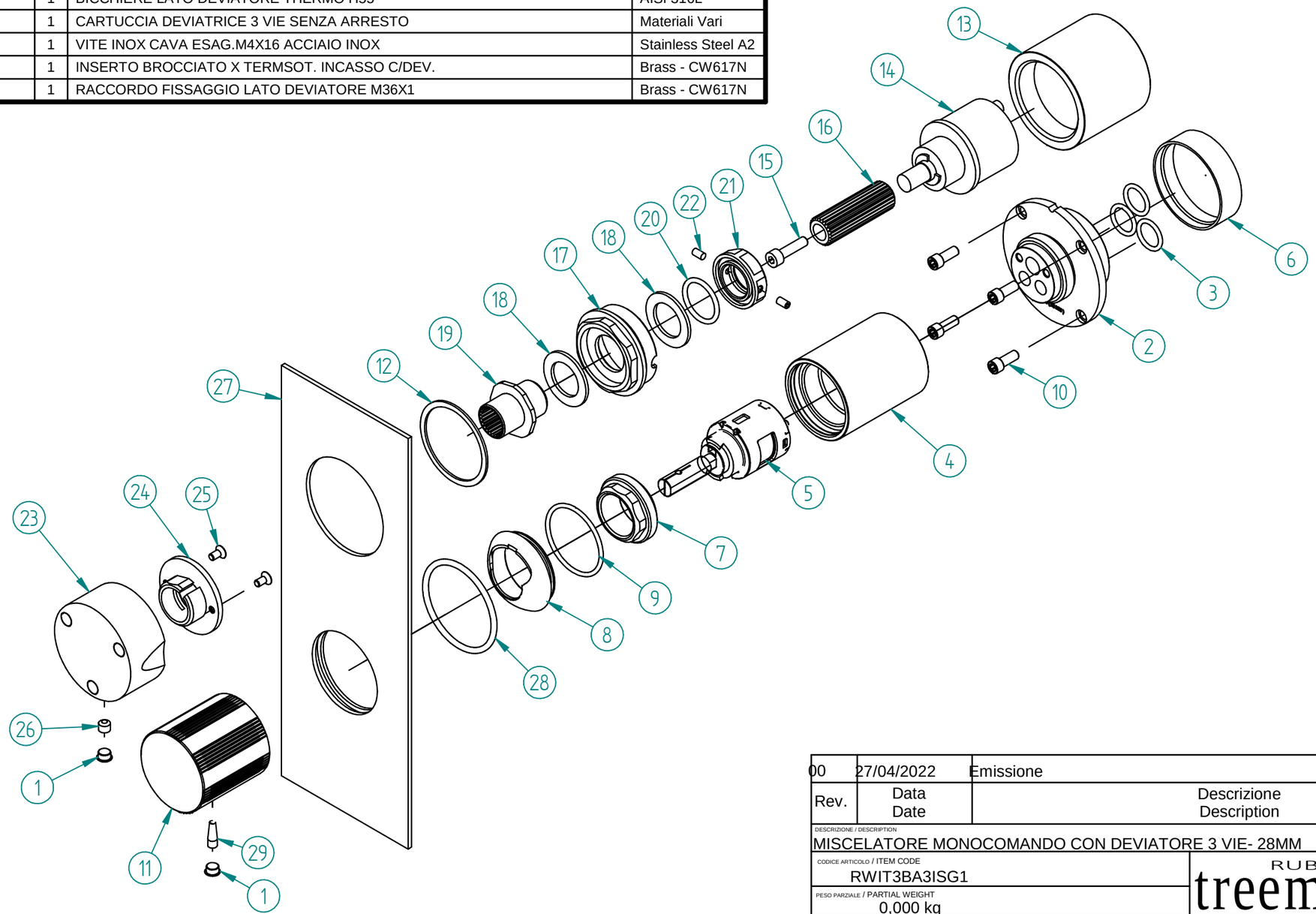

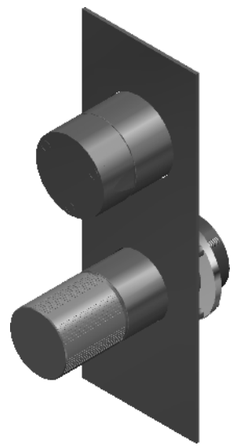

Rev.	Data Date	Descrizione Description	Disegnato Drawn	Controllato Checked	Approvato Approved
00	27/04/2022	Emissione	MD	-	-

DESCRIZIONE / DESCRIPTION
MISCELATORE MONOCOMANDO CON DEVIATORE 3 VIE- 28MM

CODICE ARTICOLO / ITEM CODE
RWIT3BA3ISG1

PESO PARZIALE / PARTIAL WEIGHT
0,000 kg

RUBINETTERIE treemme

Via E. Mattei, 10
53041 Asiano (SI) ITALY
Tel. 0577/718293 - Fax 0577/719350
www.rubinetterie3m.it

Le informazioni contenute nel disegno sono riservate. La diffusione, distribuzione e/o copiatura del documento o parte di esso da parte di qualsiasi soggetto è proibita, sia ai sensi dell'art. 616 c.p., che ai sensi del D.Lgs. n. 196/2003.
Information contained in this drawing are reserved. Any diffusion, distribution and/or copy of complete or part of this document by anyone is prohibited, according to art. 616 c.p., D.Lgs. n. 196/2003.